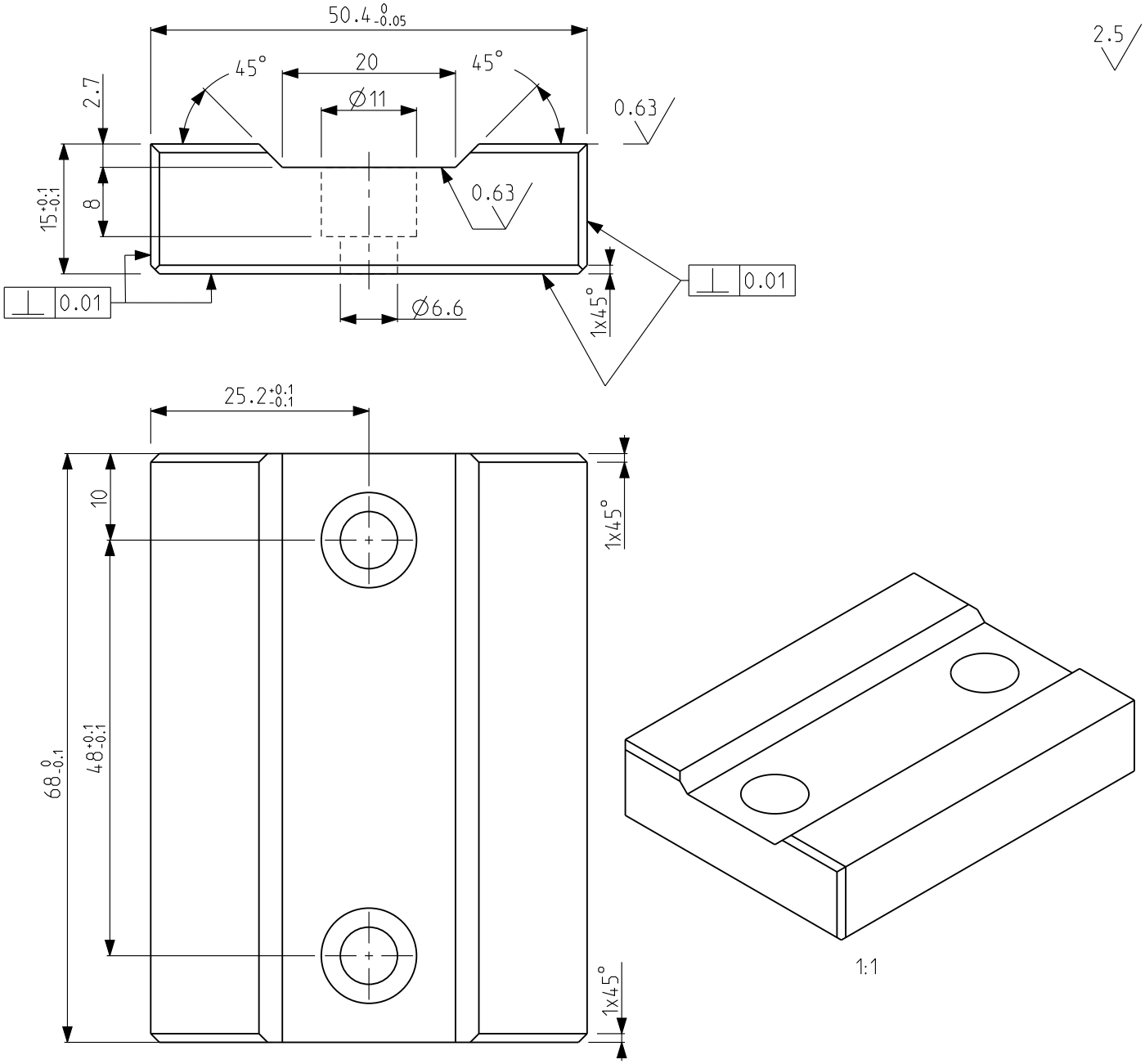

1. НЕУКАЗАННЫЕ ПРЕДЕЛЬНЫЕ ОТКЛОНЕНИЯ РАЗМЕРОВ H12, h12, IT12/2.
2. ПРИТУПИТЬ ОСТРЫЕ КРОМКИ.

TOLL. GEN. LINEARI	
=<100 mm	±0.2
>100 mm =<200 mm	±0.3
>200 mm =<1500 mm	±0.5
>1500 mm =<5000 mm	±1
> 5000 mm	±2
TOLL. GEN. ANG. (lato corto)	
Lamiere Tranciate	
=<10 mm	±1°
>10 mm =<50 mm	±0°30'
>50 mm =<120 mm	±0°20'
>120 mm =<180 mm	±0°15'
> 400 mm	±0°05'
Lamiere Piegate	
Tutte le misure	±1°

SPESSORE	15.000
PESO Kg	0.355
SUP.VER.m²	
SVIL.	50.400 55.000 X

DESCRIZIONE: СЬЁМНИК ДЛЯ ОСНАСТКИ ДЛЯ ПРОБИВКИ ТРУБЫ 50X20

NOME FILE: RUF02764_ESTRATTORE

DATA	COMPILATO	MODIFICA	INDICE REV.
-	-	-	-
-	-	-	-
02.11.17	DMITRIEV	CREATION	A

MATERIALE: Сталь 45 или 40X

CONDIZIONE SUPERFICIALE: -

LINEA PRODOTTO: MP

TIPO ELABORATO: -

DISEGNO: -

CODICE: RUF02764

INDICE REV.: A

TIPOLOGIA: COMPONENTE

FOGLIO: 1

DI: 1

N° PEZZI:

SCALA: 7:5

VISTA:

FIRMA DISEGNATORE | DATA E SIGLA | FIRMA REVISORE | DATA E SIGLA | FIRMA APPROVATORE | DATA E SIGLA