ДС.01.01.01.17

3,2

СЕЧЕНИЕ А-А

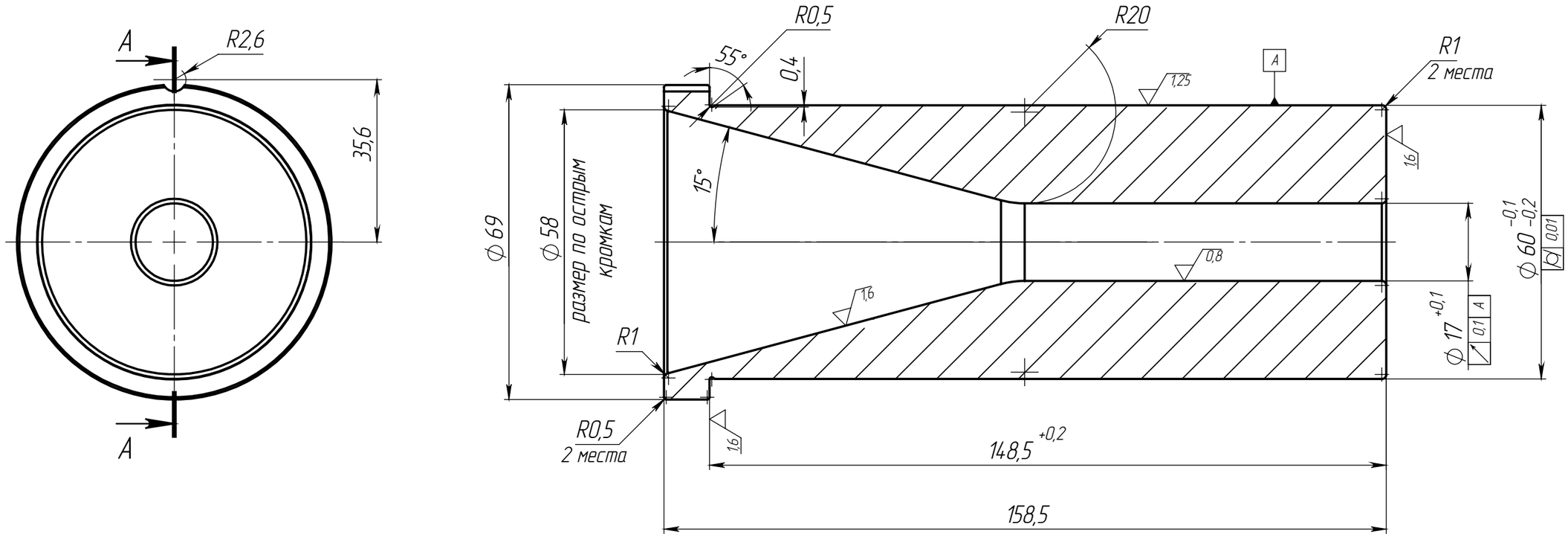

1. HRC 60...62
2. Не указанные предельные отклонения размеров H14, h14, ±IT12/2
3. Острые кромки притупить R0.5
4. Маркировать ф17

					ДС.01.01.01.17		
Изм.	Лист	№ докум.	Подп.	Дата	Втулка дефектоскопа	Лит.	Масса: 2.72 / Масштаб: 1:1
Разраб.		Зайцев М.А.		29.01.2021		Лист 1	Листов 1
Пров.							
Т. контр.					Круг ГОСТ 2590-2006 Ф 70 ШХ15 ГОСТ 801-78	ООО "ДМЦ"	
Н. контр.							
Утв.							

Справ. №

Подп. и дата

Инв. № дубл.

Взам. инв. №

Подп. и дата

Инв. № подл.

Копировал

Формат А3