319.02.05.001

6,3 √(√)

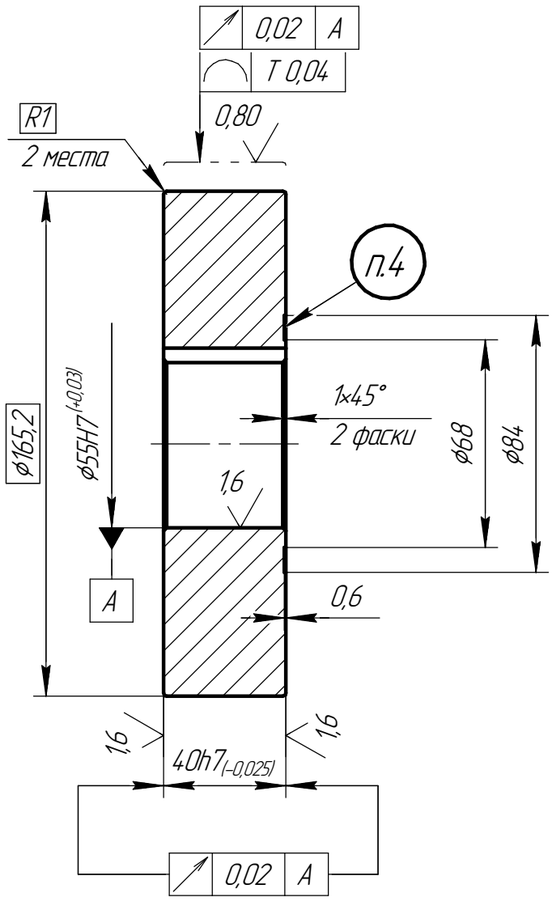

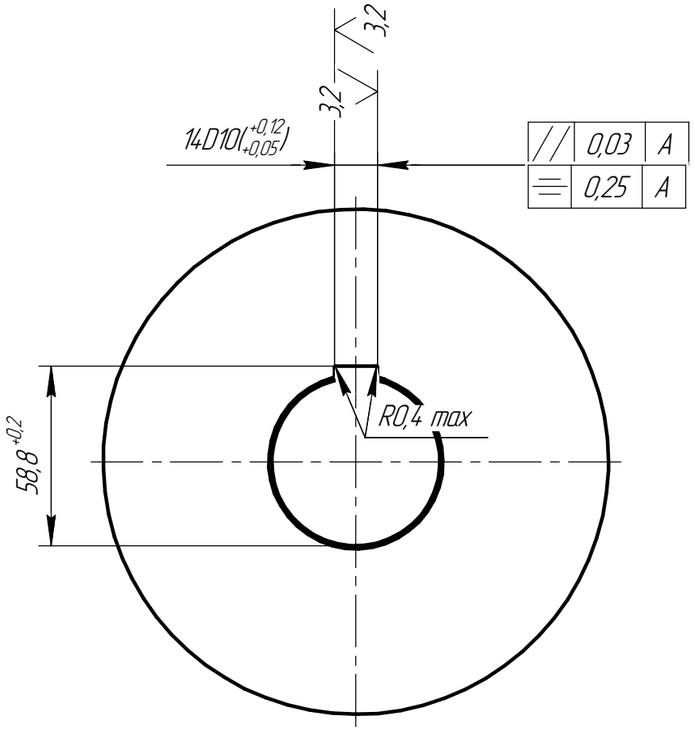

1. 38...42 $HRC_Э$.
2. * Размеры для справок.
3. H14, h14, $\pm \frac{IT14}{2}$.
4. Маркировать 1В1 ударным способом, шрифт ПО-5 ГОСТ2930-62.

Изм.	Лист	№ докум.	Подп.	Дата	319.02.05.001		
Разраб.					Валок 1В1	Лит.	Масса	Масштаб
Пров.							5,95	1:2
Т.контр.						Лист	Листов 1
Н.контр.					Круг 180 ГОСТ 2590-2006 / 40Х ГОСТ 4543-71		
Утв.							

Перв. примен. | Справ. № | Подп. и дата | Инв. № дубл. | Взам. инв. № | Подп. и дата | Инв. № подл.

Копировал | Формат А3