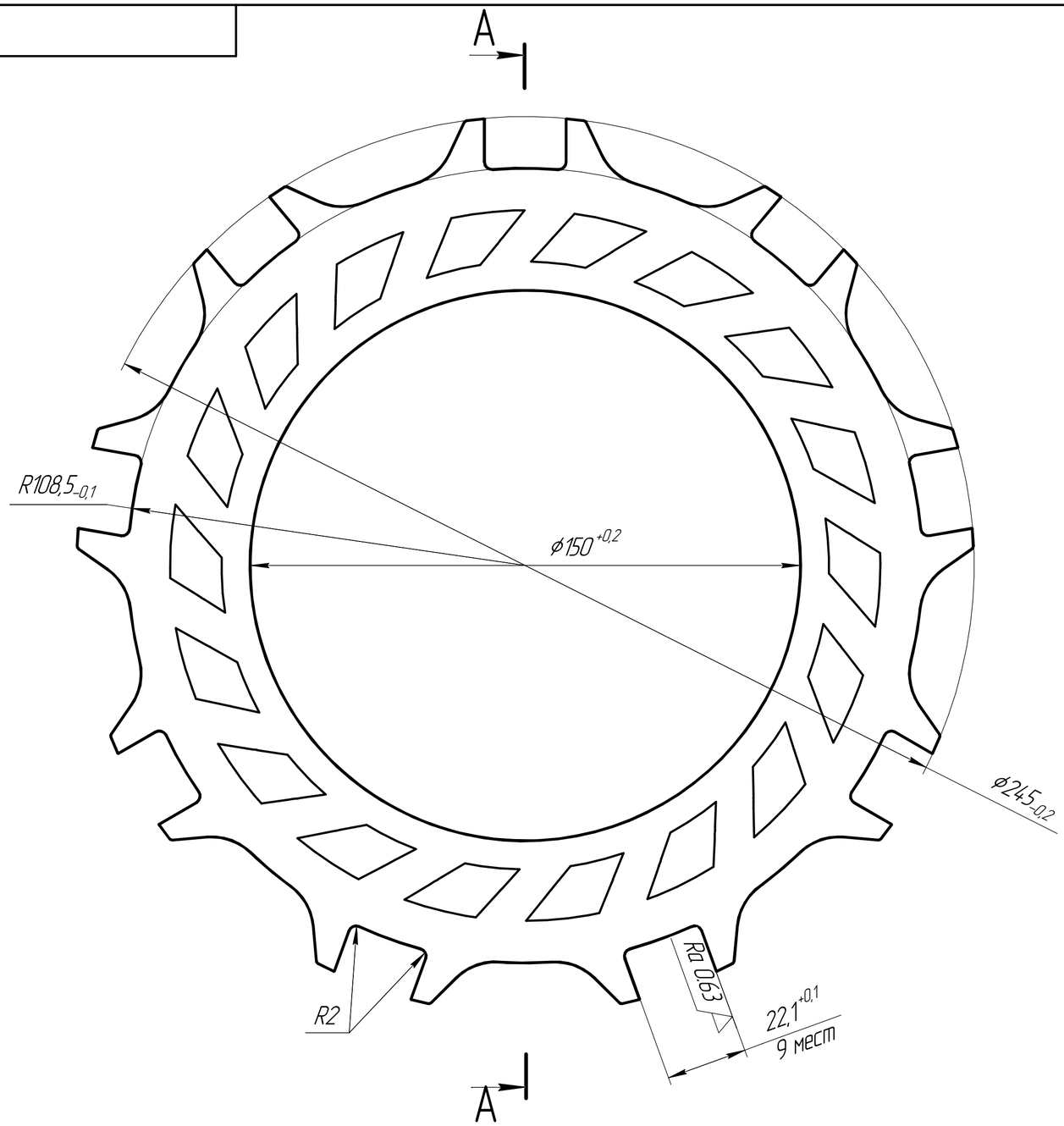

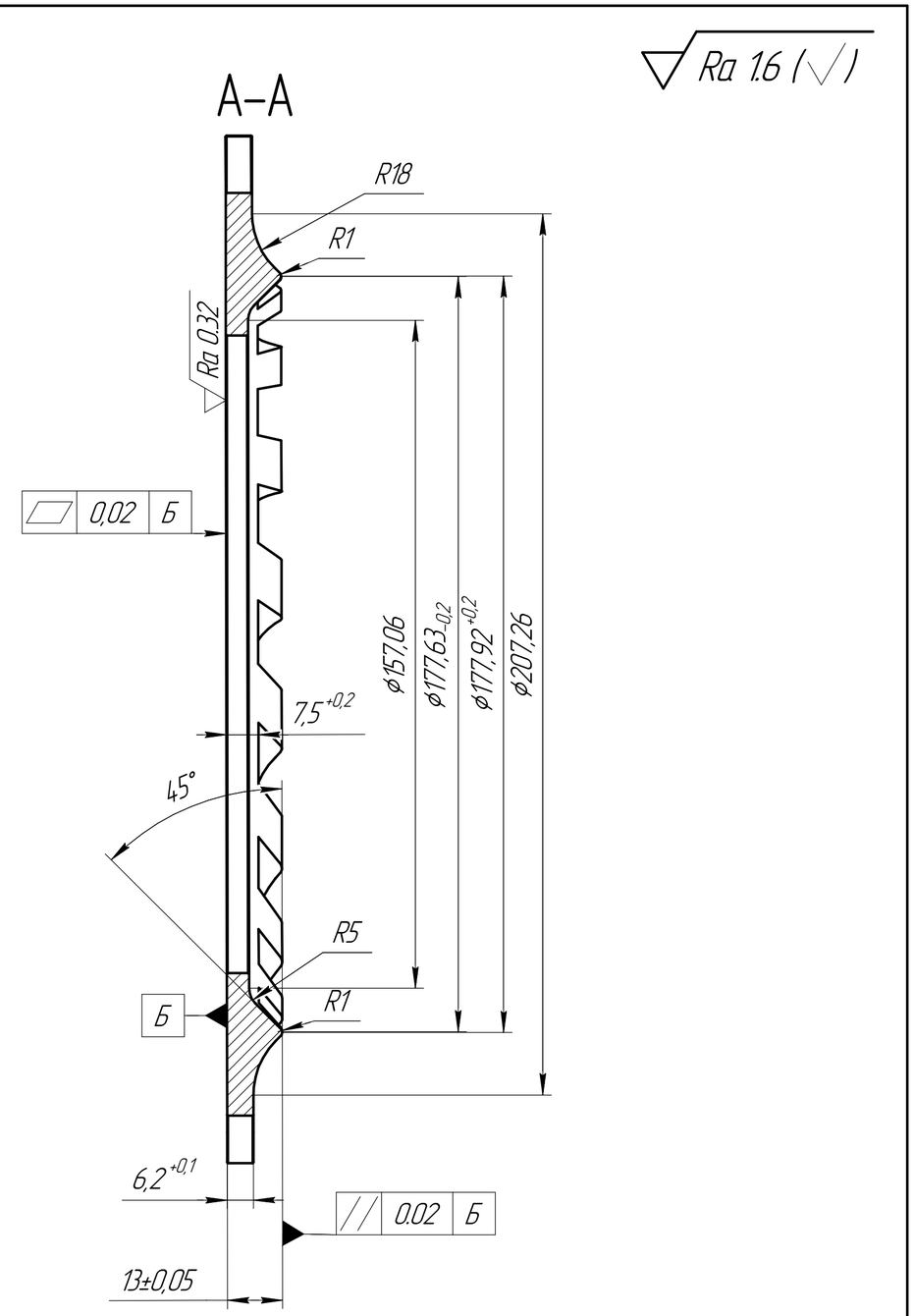

Материал заменитель Сталь 20ХГСА
Наружний слой упрочнить карбонитрацией 42–46 HRC на толщину слоя 0,3–0,5 мм
Острые кромки притупить фаской 0,5х45°
Фрезеровку выполнить согласно 3D модели

Изм.	Лист	№ докум.	Подп.	Дата	Серийный диск корзины	Лит.	Масса	Масштаб
Разраб.							1,2	1:1
Пров.						Лист	Листов 1	
Т.контр.					Сталь 30ХГСА ГОСТ 1050-88			
Н.контр.								
Утв.								

Перв. примен. | Справ. № | Подп. и дата | Инв. № дубл. | Взам. инв. № | Подп. и дата | Инв. № подл.

Копировал | Формат А2