015.00.00.209 Сб

015.00.00.209 - Основа шкива АТ20 Z=32 B=50мм - Изображено

6.3

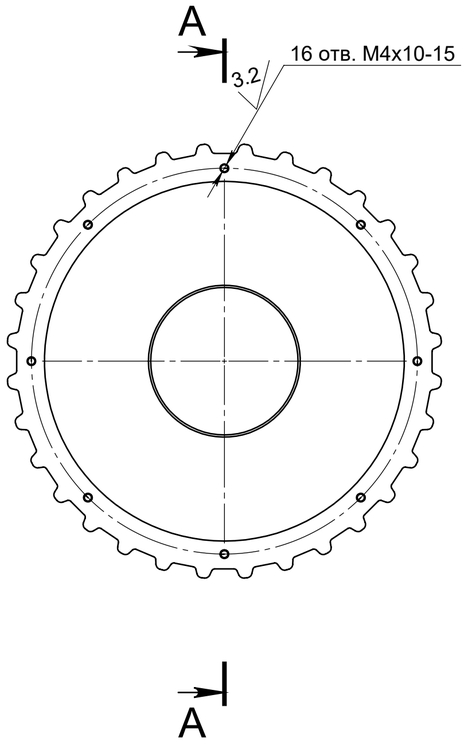

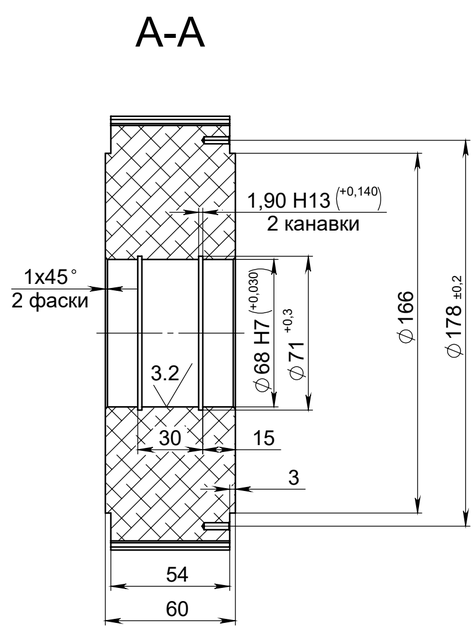

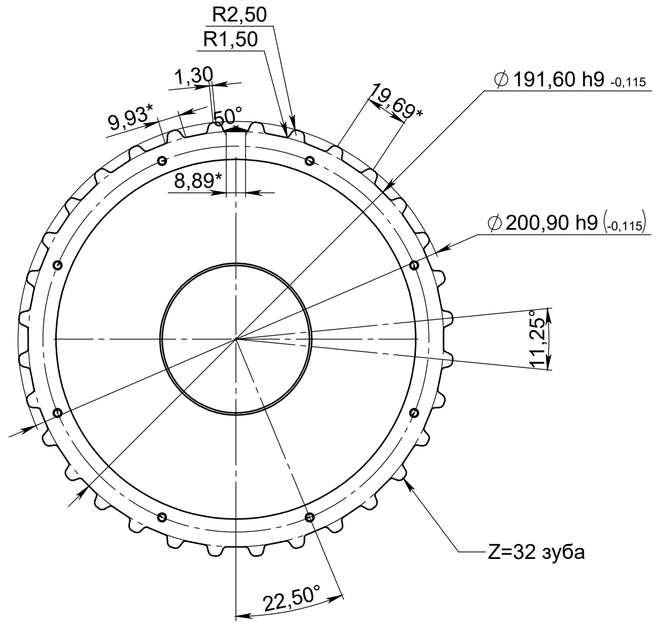

Обозначение	Наименование	Масс, кг
015.00.00.209	Основа шкива АТ20 Z=32 B=50	4.11
015.00.00.209-01	Основа шкива АТ20 Z=32 B=50	3.02
015.00.00.209-02	Основа шкива АТ20 Z=32 B=50	4.17

Изображено 015.00.00.209-01 - Основа шкива АТ20 Z=32 B=50мм
ост. см. 015.00.00.209

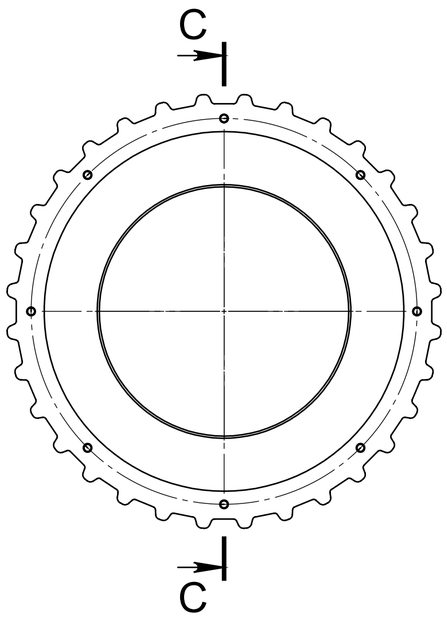

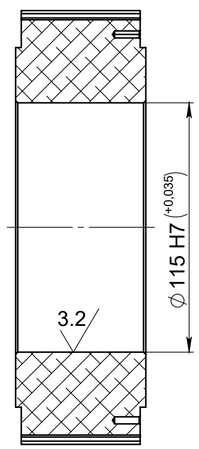

Изображено 015.00.00.209-02 - Основа шкива АТ20 Z=32 B=50мм
ост. см. 015.00.00.209

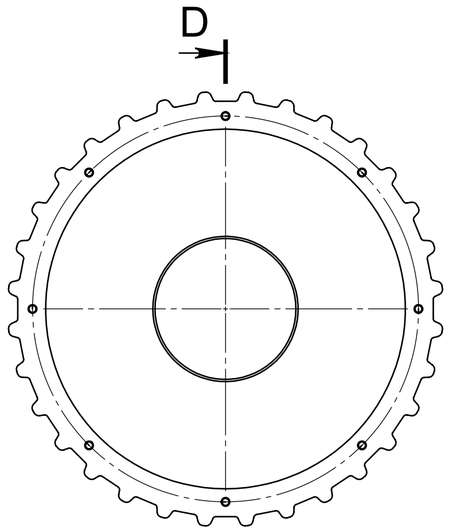

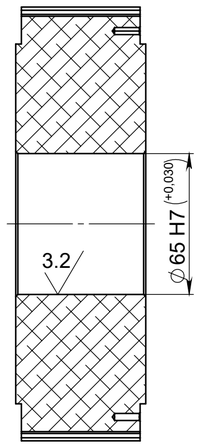

1. * Размеры для справок.
2. Предельное отклонение центрального угла между осями двух любых отв. ±2′
3. H14; h14; ±IT14/2
4. Остальные размеры см. модель 015.00.00.209 - Основа шкива АТ20 Z=32 B=50мм
5. Покрытие: Ан.окс. тв

					015.00.00.209			
Изм.	Лист	№ докум.	Подп.	Дата	Основа шкива АТ20 z=32 B=50	Лит.	Масса	Масштаб
Разраб.		Лизнев					4.11	1:2
Пров.						Лист 1	Листов 1	
Т. контр.								
Н. контр.					Круг 210 ГОСТ 21448-97 Д16Т			
Утв.								

Перв. примен. | Справ. № | Подп. и дата | Инв. № дубл. | Взам. инв. № | Подп. и дата | Инв. № подл.

Копировал | Формат А2