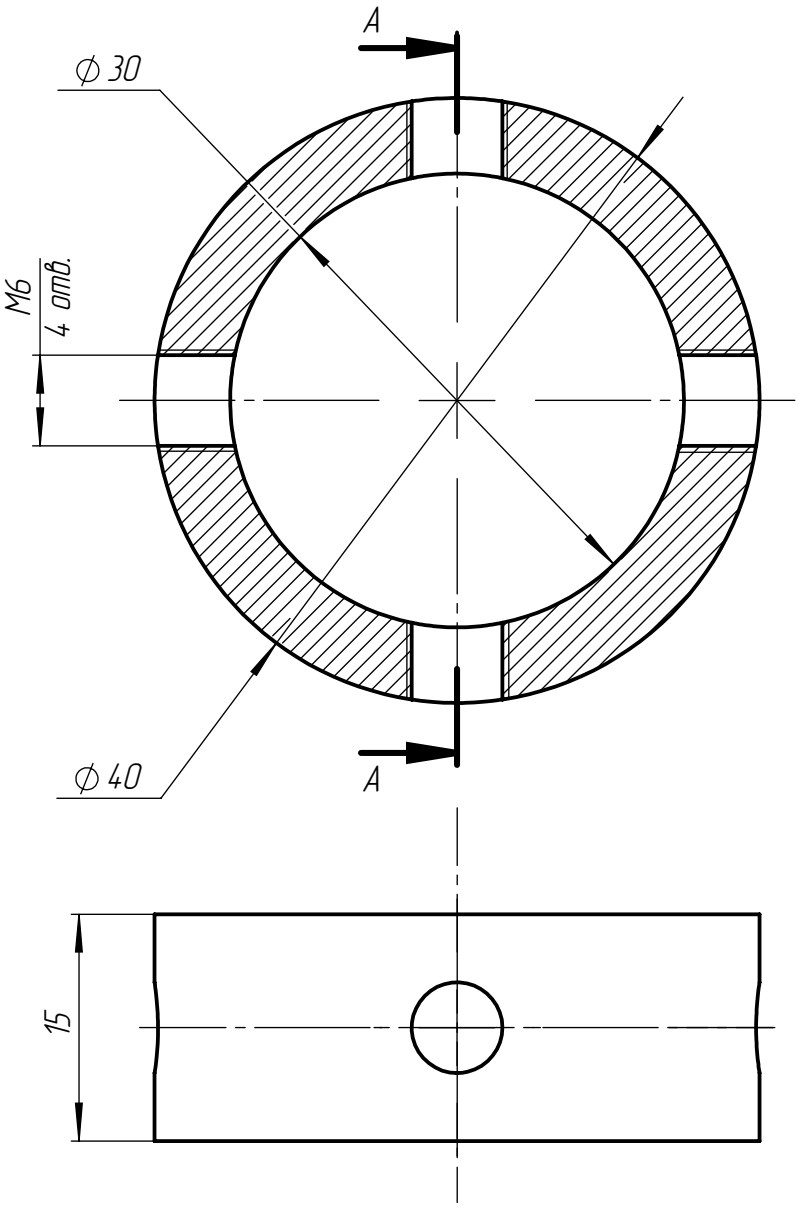

Изм.	Лист	№ докум.	Подп.	Дата
Разраб.				
Пров.				
Т. контр.				
Н. контр.				
Утв.				

Кольцо. Упор пружины

Лит.	Масса	Масштаб
		2:1
Лист	Листов 1	

Ст. 3

Перв. примен.

Справ. №

Подп. и дата

Инв. № дубл.

Взам. инв. №

Подп. и дата

Инв. № подл.

Версия: Копировал Формат А4