17.11.20

Тумба напольная под ТВ каркас -ТГ-6N1, х6N1,- 2штуки

ЗАКАЗ: Б-031 Меркурий

ИЗДЕЛИЕ: Тумба напольная под ТВ каркас -ТГ-6N1, х6N1

АРТИКУЛ: ТГ-6N1, х6N1

КОНСТРУКТОР: Зайкин А. Ив. 8 916 052 45 01

Материал:

1. Труба квадрат профиль 20х20, метал пластина 2мм

Отделка:

Rall 9005 черный

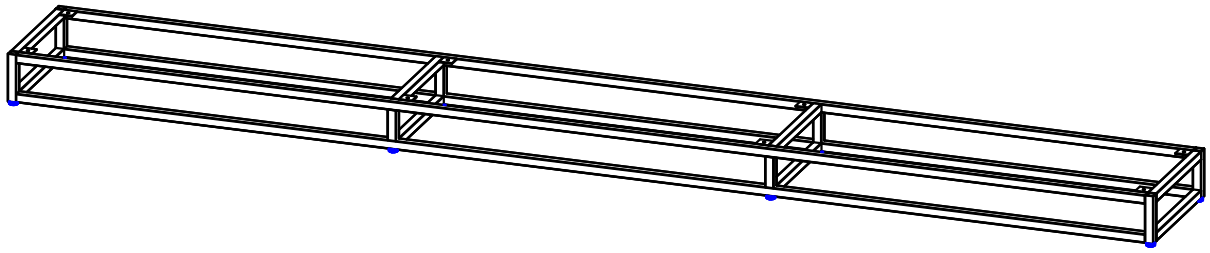

СОГЛАСОВАНО: _____ _____ _____

Подпись: Фамилия И. О.: Дата:

Спецификация на Труба профильная 20х20х1,5

Заказ Б-031 Меркурий
Изделие Тумба напольная под ТВ каркас -ТГ-6N1, х6N1
Артикул изделия ТГ-6N1, х6N1

Поз.	Обозн.	Наименование	Кол-во	Толщина	Готовая деталь	
					Длина	Ширина
1	001	Профильная труба 20*20	8		2660	
2	002	Профильная труба 20*20	16		290	
3	003	Профильная труба 20*20	8		112	
4	004	Профильная труба 20*20	8		72	

Спецификация на Сталь листовая 2 мм

Заказ Б-031 Меркурий
Изделие Тумба напольная под ТВ каркас -ТГ-6N1, х6N1
Артикул изделия ТГ-6N1, х6N1

Поз.	Обозн.	Наименование	Кол-во	Толщина	Готовая деталь	
					Длина	Ширина
5	005	Профиль	16		2	

Спецификация на крепеж, фурнитуру, сборки

Заказ Б-031 Меркурий
Изделие Тумба напольная под ТВ каркас -ТГ-6N1, х6N1
Артикул изделия ТГ-6N1, х6N1

Поз.	Обозн.	Наименование	Кол-во	Примечание
		Опора регулируемая М6х20 забивная, (код 2361) GTV	16	

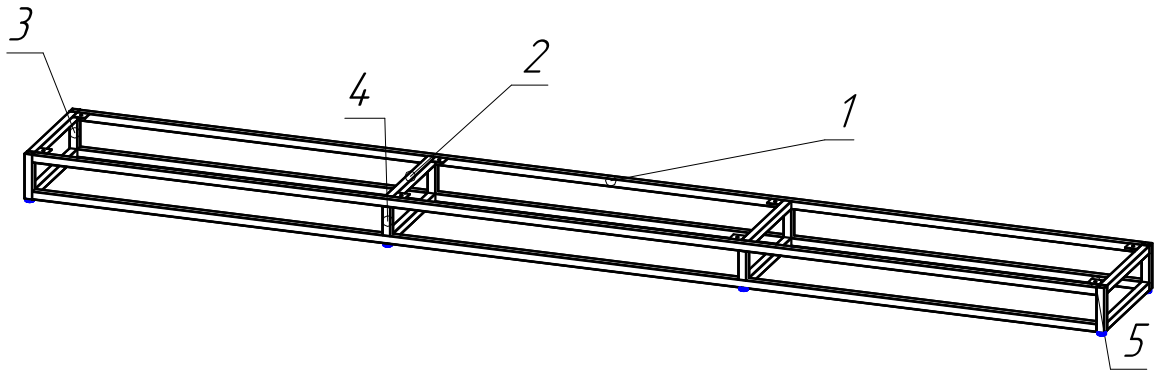

Спецификация на Труба профильная 20х20х1,5

Заказ Б-031 Меркурий
Изделие Тумба напольная под ТВ каркас -ТГ-6N1, х6N1
Артикул изделия ТГ-6N1, х6N1

Поз.	Обозн.	Наименование	Кол-во	Толщина	Готовая деталь	
					Длина	Ширина
1	001	Профильная труба 20*20	8		2660	
2	002	Профильная труба 20*20	16		290	
3	003	Профильная труба 20*20	8		112	
4	004	Профильная труба 20*20	8		72	

Спецификация на Сталь листовая 2 мм

Заказ Б-031 Меркурий
Изделие Тумба напольная под ТВ каркас -ТГ-6N1, х6N1
Артикул изделия ТГ-6N1, х6N1

Поз.	Обозн.	Наименование	Кол-во	Толщина	Готовая деталь	
					Длина	Ширина
5	005	Профиль	16		2	

Изм Лист	N докум.	Подп.	Дата	Тумба напольная под ТВ каркас -ТГ-6N1, х6N1
Разраб.			17.11.20	
Наименование				
Облицовка				ООО
Кол-во в изделии	1			
Кол-во в заказе	2			
Заказ	Б-031 Меркурий			Сборочный чертеж

Лит.	Лист	Листов

ООО "Благо"

Подп. и дата | Инв.№ дубл. | Взам. инв. № | Подп. и дата | Инв. № подл.

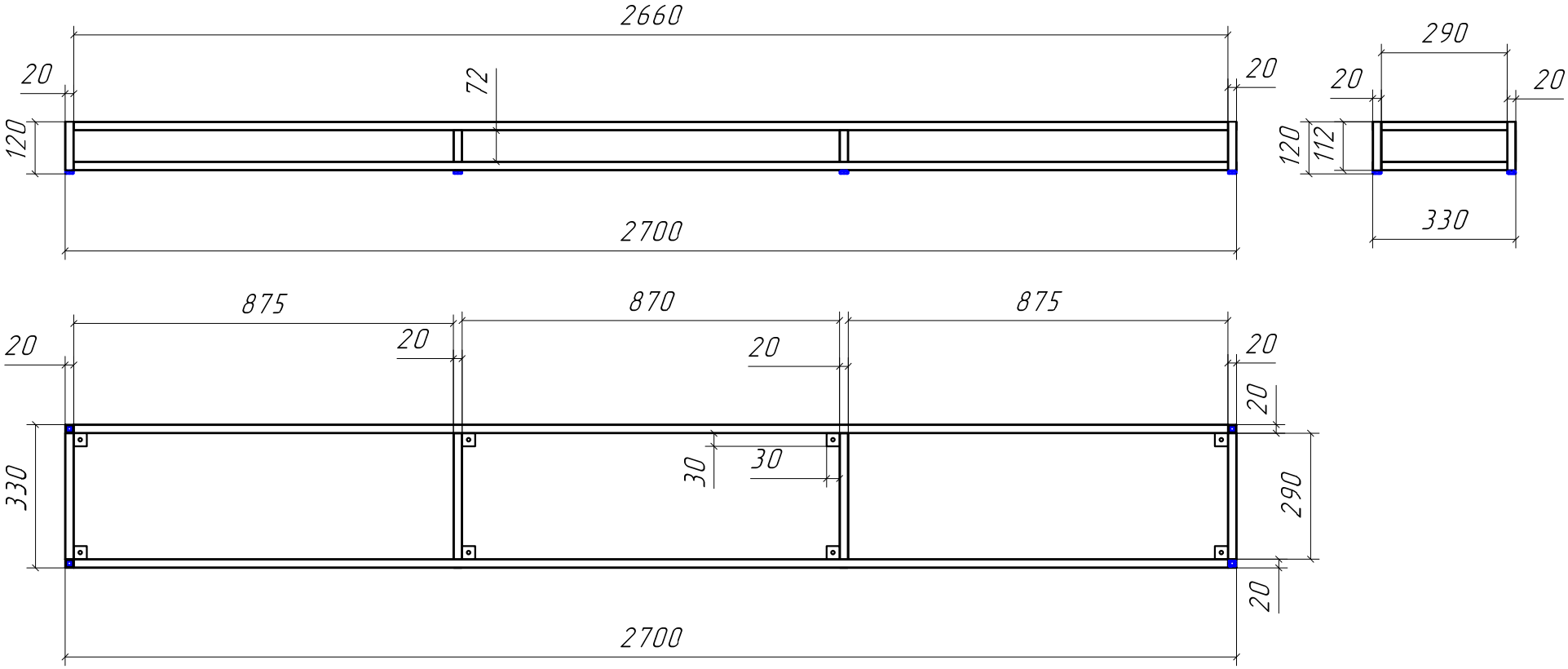

Изм Лист	N докум.	Подп.	Дата	Тумба напольная под ТВ каркас -ТГ-6N1, х6N1		
Разраб.			17.11.20			
Наименование						
Облицовка				ООО	Лит.	Лист	Листов
Кол-во в изделии	1						
Кол-во в заказе	2					
Заказ	Б-031 Меркурий			Сборочный чертеж	ООО "Благо"	

Подп. и дата	Инв.№ дубл.	Взам. инв. №	Подп. и дата	Инв. № подл.

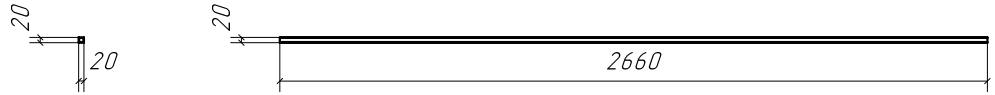

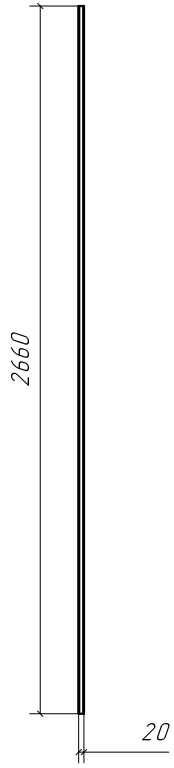

Изм Лист	N докум.	Подп.	Дата	Тумба напольная под ТВ каркас -ТГ-6N1, х6N1	
Разраб.			17.11.20		
Наименование	Профильная труба 20*20				
Облицовка				001	Лит. / Лист / Листов
Кол-во в изделии	4				
Кол-во в заказе	8				
Заказ	Б-031 Меркурий			Труба профильная 20х20х1,5	ООО "Благо"

Инв. № подл.	Подп. и дата	Взам. инв. №	Инв.№ дубл.	Подп. и дата

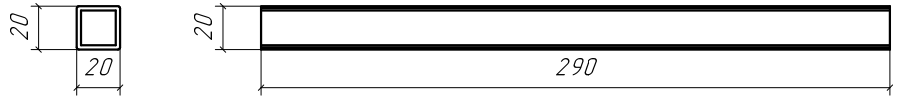

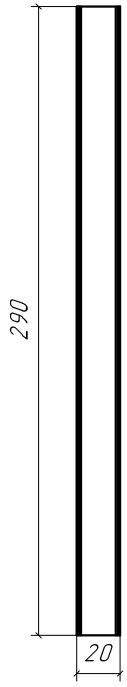

Изм Лист	N докум.	Подп.	Дата	Тумба напольная под ТВ каркас -ТГ-6N1, х6N1	
Разраб.			17.11.20		
Наименование	Профильная труба 20*20				
Облицовка				002	Лит. / Лист / Листов
Кол-во в изделии	8				
Кол-во в заказе	16				
Заказ	Б-031 Меркурий			Труба профильная 20х20х1,5	ООО "Благо"

Инв. № подл.	Подп. и дата	Взам. инв. №	Инв.№ дубл.	Подп. и дата

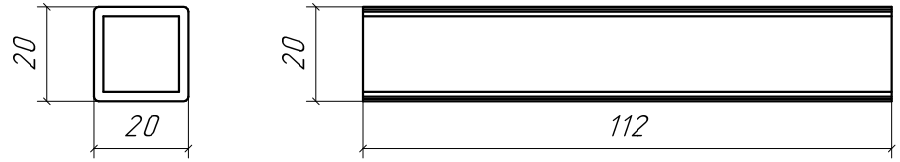

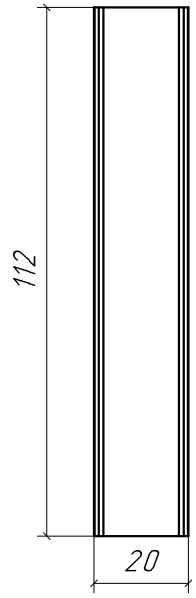

Изм Лист	N докум.	Подп.	Дата	Тумба напольная под ТВ каркас -ТГ-6N1, х6N1	
Разраб.			17.11.20		
Наименование	Профильная труба 20*20				
Облицовка				003	Лит. / Лист / Листов
Кол-во в изделии	4				
Кол-во в заказе	8				
Заказ	Б-031 Меркурий			Труба профильная 20х20х1,5	ООО "Благо"

Инв. № подл.	Подп. и дата	Взам. инв. №	Инв.№ дубл.	Подп. и дата

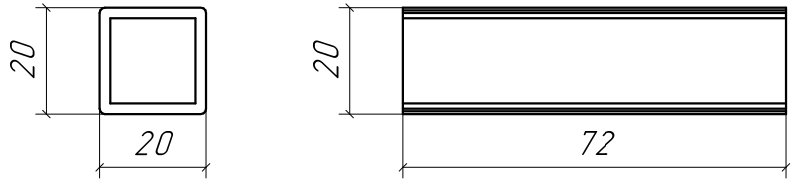

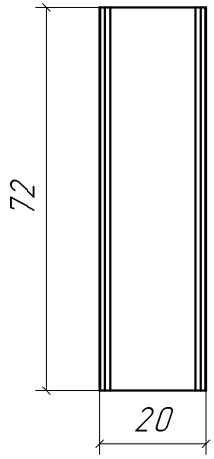

Изм Лист	N докум.	Подп.	Дата	Тумба напольная под ТВ каркас -ТГ-6N1, х6N1	
Разраб.			17.11.20		
Наименование	Профильная труба 20*20				
Облицовка				004	Лит. / Лист / Листов
Кол-во в изделии	4				
Кол-во в заказе	8				
Заказ	Б-031 Меркурий			Труба профильная 20х20х1,5	ООО "Благо"

Инв. № подл.	Подп. и дата	Взам. инв. №	Инв.№ дубл.	Подп. и дата

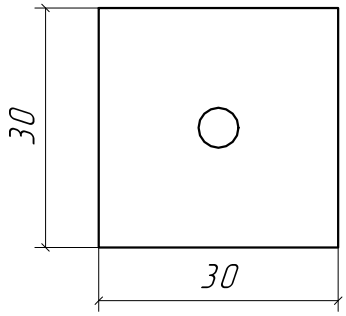

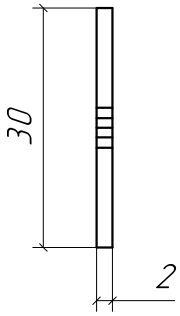

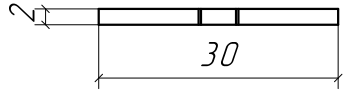

Изм Лист	N докум.	Подп.	Дата	Тумба напольная под ТВ каркас -ТГ-6N1, х6N1	
Разраб.			17.11.20		
Наименование	Профиль				
Облицовка				005	Лит. / Лист / Листов
Кол-во в изделии	8				
Кол-во в заказе	16				
Заказ	Б-031 Меркурий			Сталь листовая 2 мм	ООО "Благо"

Инв. № подл. | Подп. и дата | Взам. инв. № | Инв.№ дубл. | Подп. и дата