Р.А/С.01-1.1.1.3.2.3

Ra 12,5 (√)

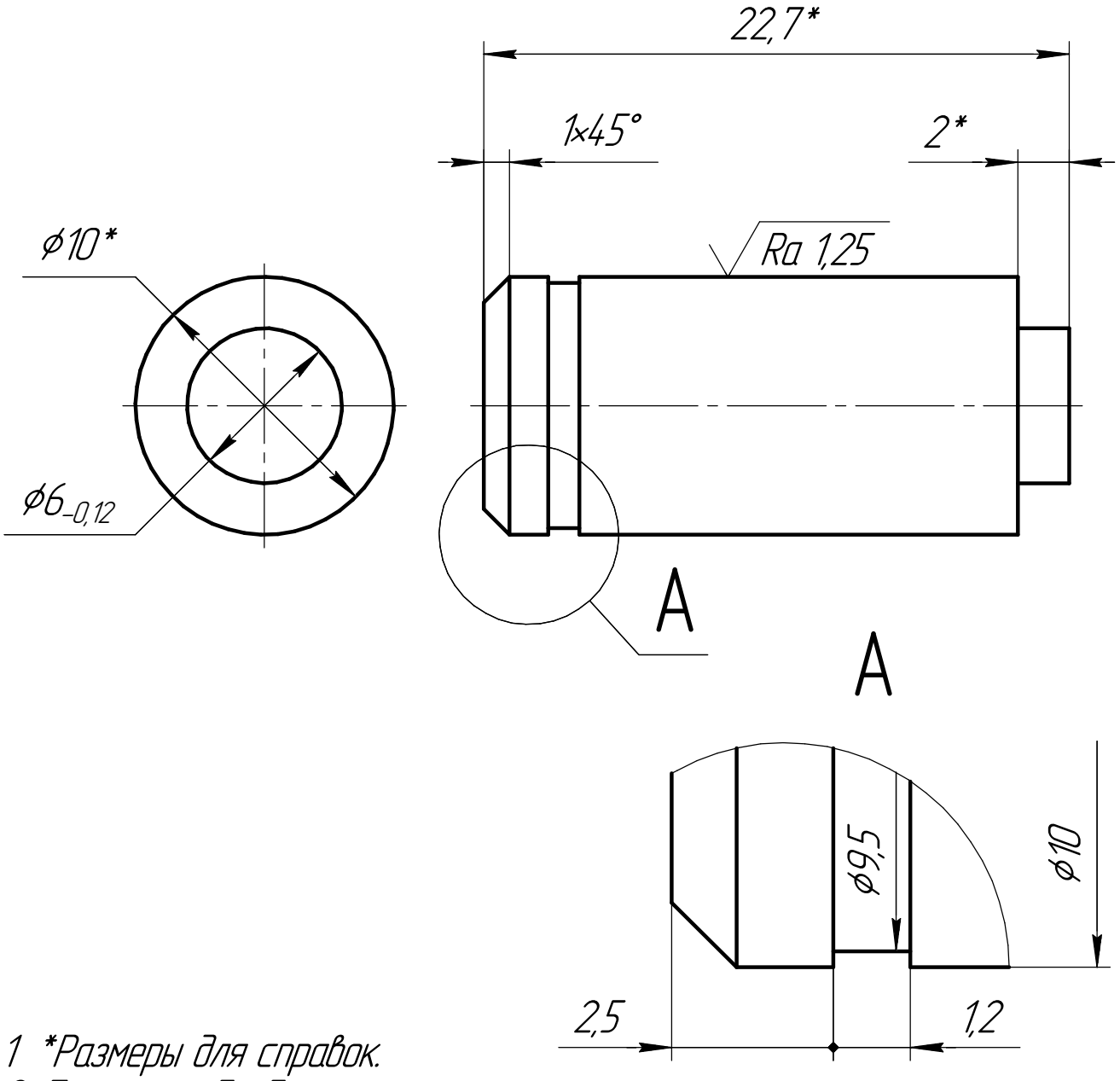

1 *Размеры для справок.
2 Токарная обработка.
3 Стружку удалить.
4 Канавка наружняя 10 по ГОСТ 13942-86.

Изм.	Лист	№ докум.	Подп.	Дата
Разраб.		Гусаров		
Пров.		Корнилов		
Т.контр.		Фёдоров		
Н.контр.		Инцина		
Утв.		Тихонов		

Р.А/С.01-1.1.1.3.2.3

Вал вращения

Лит.	Масса	Масштаб
	0,01	4:1
Лист	Листов 1	

Круг 10-В ГОСТ 2590-88 / Ст3пс3-II ГОСТ 535-88

i6849

Копировал

Формат А4

Перв. примен.

Справ. №

Подп. и дата

Инв. № дубл.

Взам. инв. №

Подп. и дата

Инв. № подл.