РУТМ.704.00.00.00.09

6,3

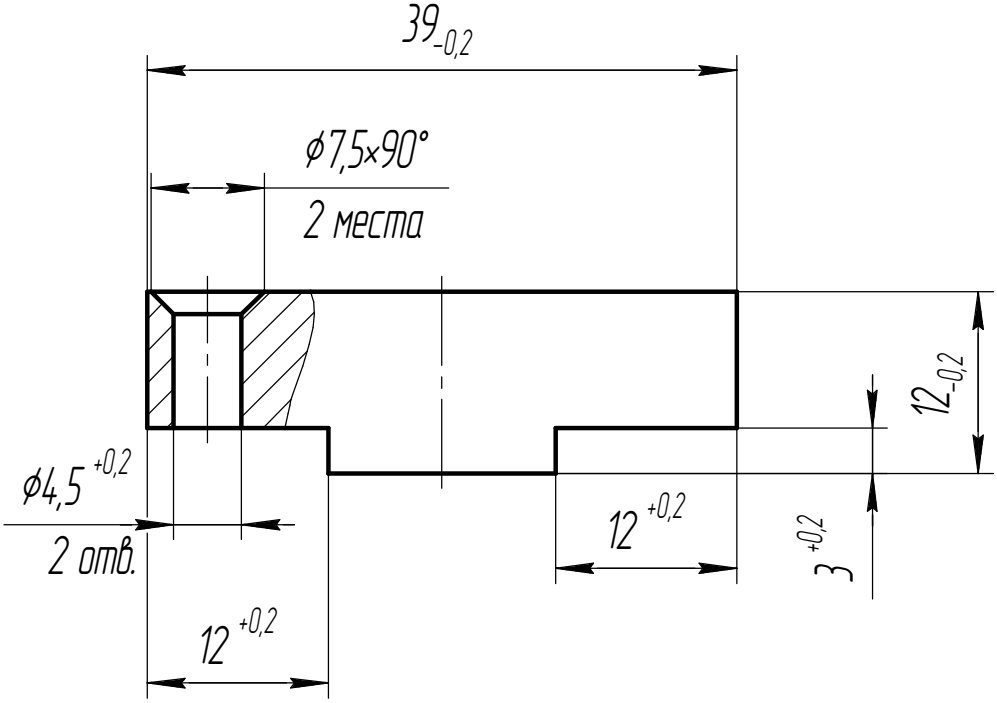


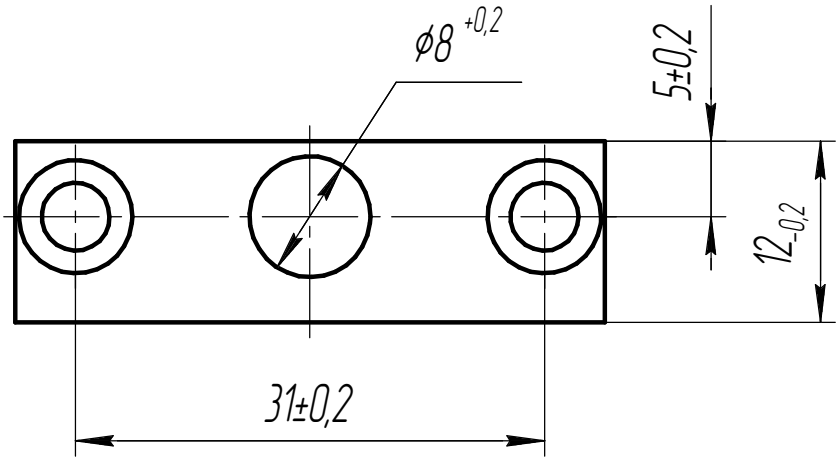


| Изм. | Лист | № докум. | Подп. | Дата |
|---|---|---|---|---|
| Разраб. | | Пищагина | | 06.11.20 |
| Пров. | | | | |
| Т.контр. | | | | |
| | | | | |
| Н.контр. | | | | |
| Утв. | | | | |

РУТМ.704.00.00.00.09

# Вкладыш

| Лит. | Масса | Масштаб |
|---|---|---|
| | 0 | 2:1 |
| Лист | Листов 1 | |

Полиамид ПА6 блочный Б ТУ 6-05-988-87

ЭСТО-Вакуум

Перв. примен.

Справ. №

Подп. и дата

Инв. № дубл.

Взам. инв. №

Подп. и дата

Инв. № подл.

Копировал

Формат А4