БПКЖ.675.00.14

6,3

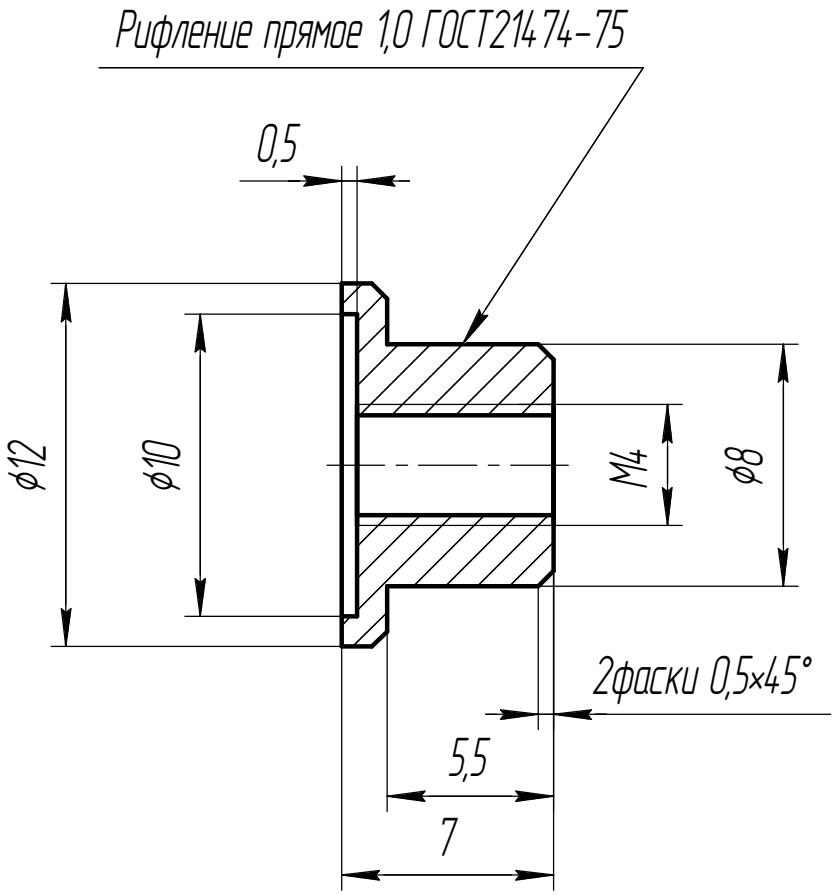

Остальные Т.Т. – по ОСТ4 ГО.070.014

Изм.	Лист	№ докум.	Подп.	Дата	БПКЖ.675.00.14		
Разраб.		Белоусов			Гайка	Лит.	Масса: 0	Масштаб: 4:1
Пров.						Лист	Листов 1
Т.контр.							
Н.контр.					Сталь 12Х18Н10Т ГОСТ 5632-72	ЭСТО-Вакуум	
Утв.							

Перв. примен. | Справ. № | Подп. и дата | Инв. № дубл. | Взам. инв. № | Подп. и дата | Инв. № подл.

Копировал | Формат А4