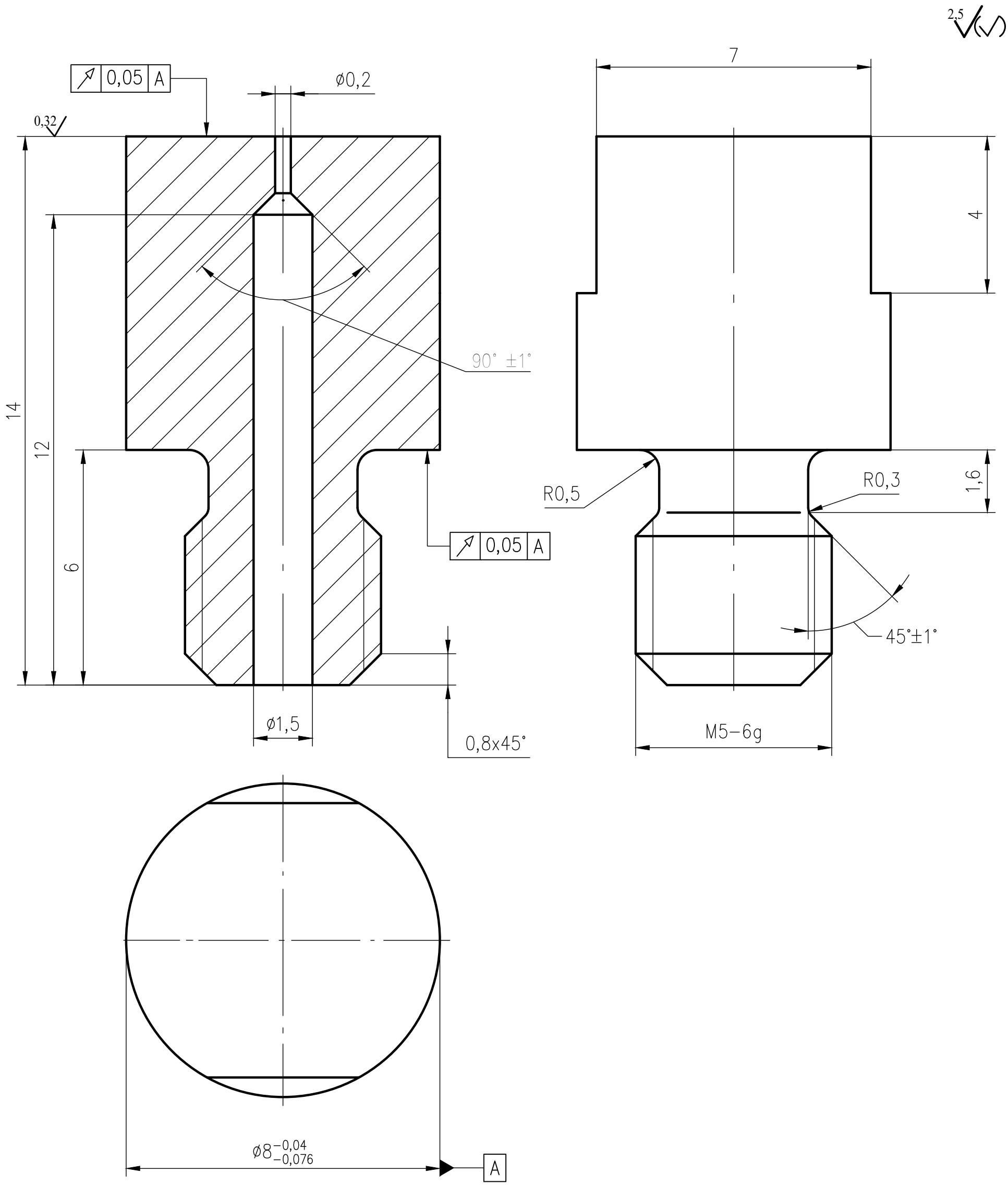

Неуказанные предельные отклонения размеров: H12; h12; $\frac{IT12}{2}$

					СТ12-00.00.17А			
Изм.	Лист	№ Докум.	Подпись	Дата	Футорка	Лит.	Масса	Масштаб 10:1
Разраб.		Федин				Лист	Листов 1	
Провер.		Федин						
Т. контр.		Архипов						
					Сталь 12Х18Н10Т ГОСТ 5632-81			
Н. контр.		Сизов						
Утв.		Подувальцев						

Формат А3

СТ12-00.00.17А