Поз.	Обозначение	Наименование	Кол.	Масса ед., кг.	Приме-чание
229	Прогон	L 75x5 L= 150 мм	52	0.9	46.8 кг

Деталь 229

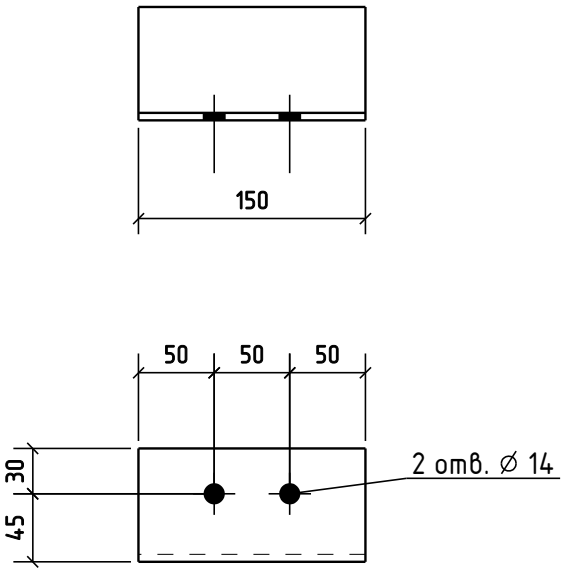

Согласовано

Взам. инв. №

Подп. и дата

Инв. № подл.

Изм.	Кол.уч.	Лист	№ док.	Подп.	Дата
Нач.отдела					
ГИП					
Н.контроль					
Нач. группы					
Проверил		Кочетков			
Исполнил		Бошкин			04.09.20

2020-05-02-КМД2

Деталь [229]

Стадия	Масса	Масштаб
КМД		1:5
Лист	Листов	

С255

–

Формат: А4