Ф31.00.02

Rz20

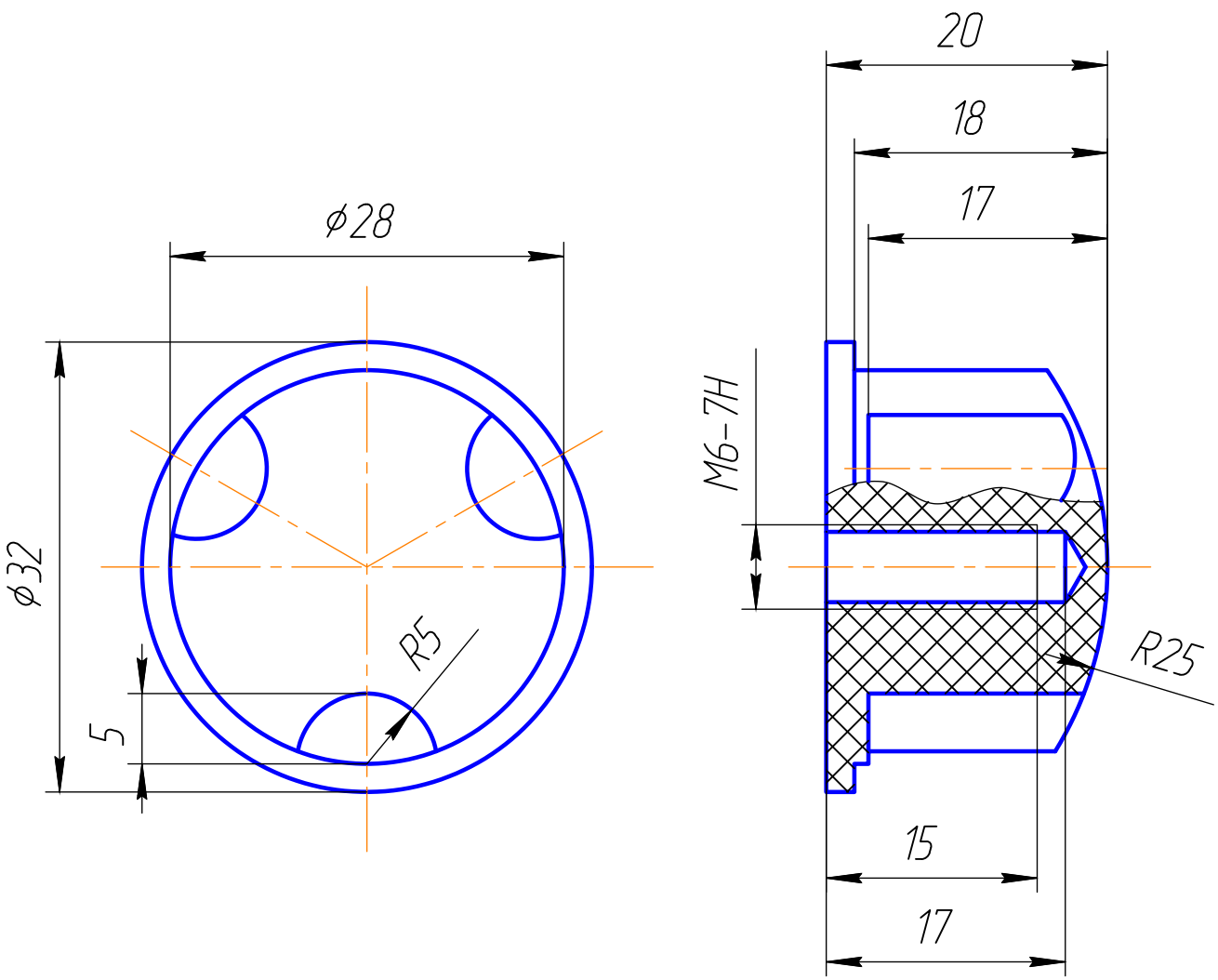

1. Неуказанные предельные отклонения размеров: $\pm\frac{IT}{2}$.

2. Допускается замена материала по согласовнию с Заказчиком.

Изм.	Лист	№ докум.	Подп.	Дата	Ф31.00.02		
Разраб.		Лежнин			Ручка	Лит.	Масса	Масштаб
Пров.								2:1
Т.контр.						Лист	Листов 1	
Н.контр.					Полиацеталь черный		
Утв.							

Перв. примен.

Справ. №

Подп. и дата

Инв. № дубл.

Взам. инв. №

Подп. и дата

Инв. № подл.

Копировал

Формат А4