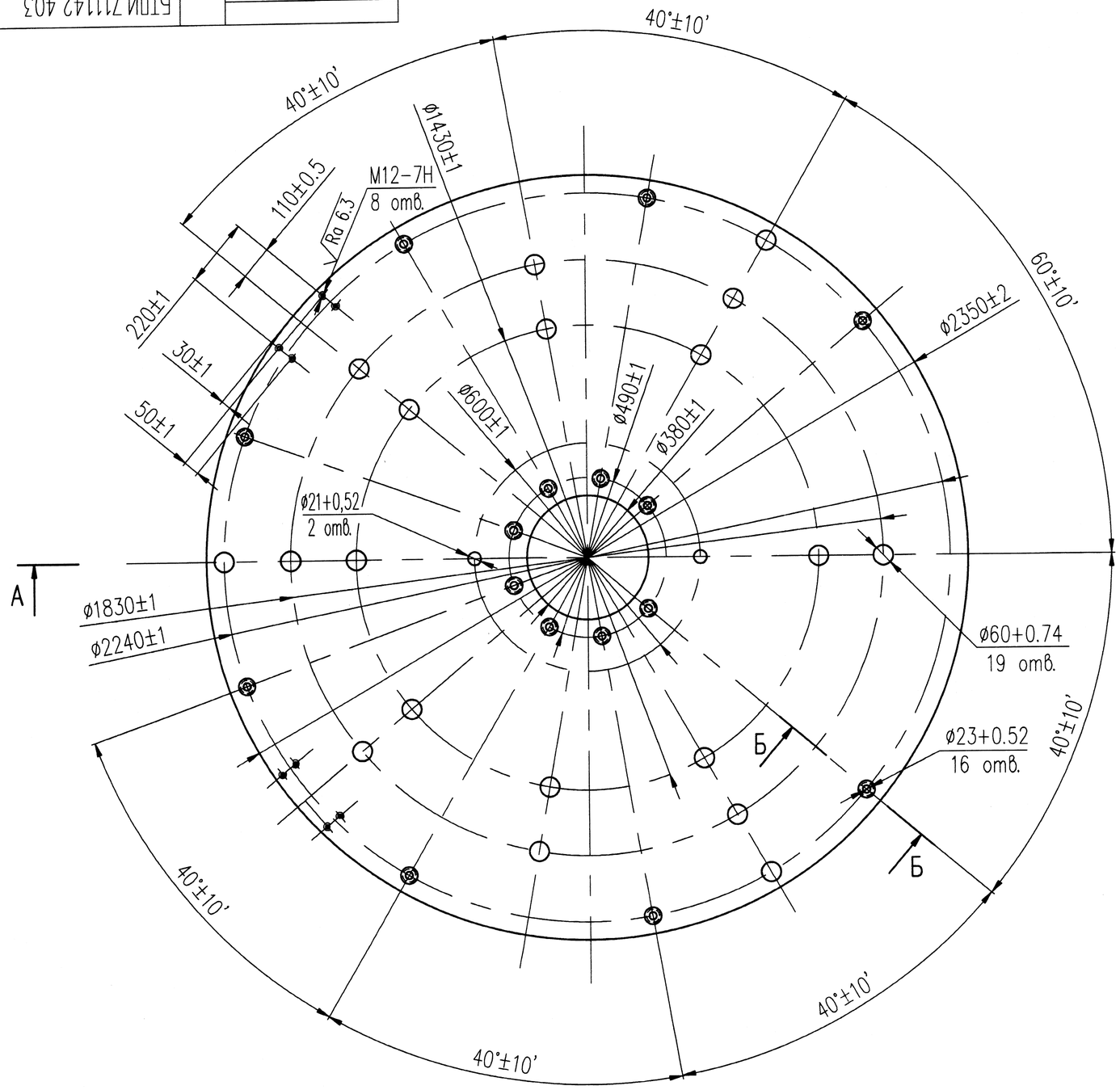

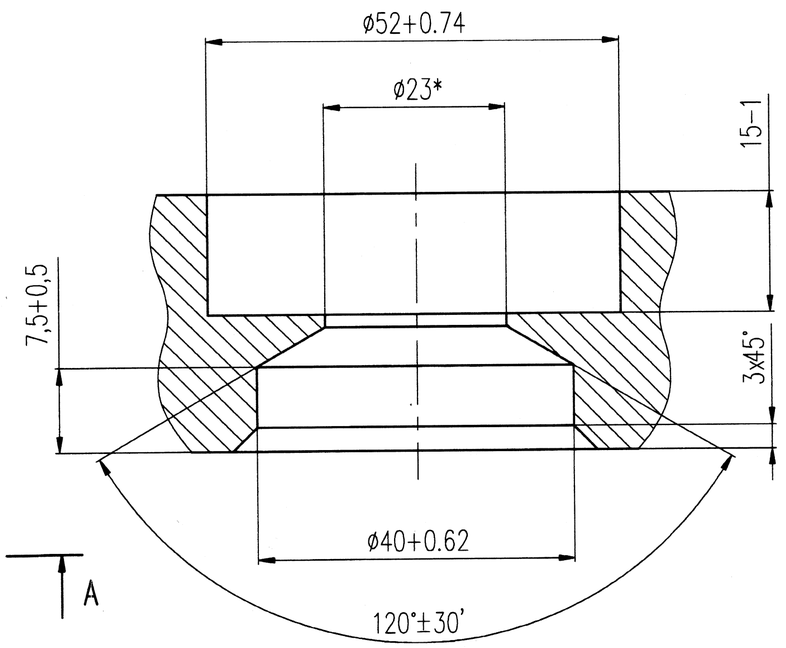

*Размеры для справок

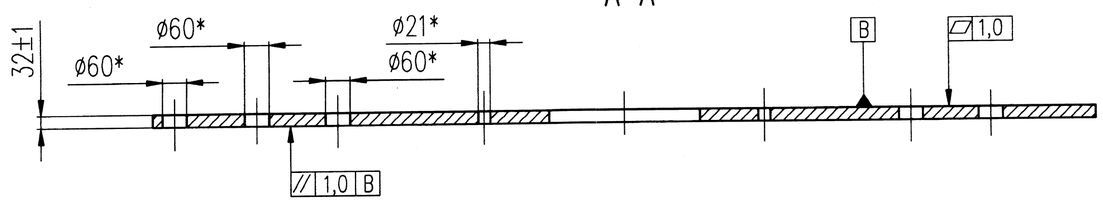

БТЛИ.711142.403

Изм	Лист	N докум.	Подпись	Дата
Разраб.		Юрченко		25.11.03
Пров.		Сагиров		26.11.03
Т. контр.		Канчиков		27.11.03
Руков.		Сагиров		26.11.03
Н. контр.		Аргдова		28.11.03
Утв.		Мастрюков		26.11.03

БТЛИ.711142.403

Диск

Лит.	Масса	Масштаб
A	1060	1:10

Лист | Листов 1

Лист 40,0 ГОСТ 19903–74 / Ст3сп3 ГОСТ 14637–89

Копировал: Формат А2

37

Инв.N подл. | Подп. и дата | Взам. инв.N | Инв.N дубл. | Подп. и дата | Справ. N | Перв. примен. БТЛИ.301511.130

Тип: РОМБС-110000/750/110

40 × ø(2350+10) / ø(380-5)

2 экз-19

ЭКЗ. № 3