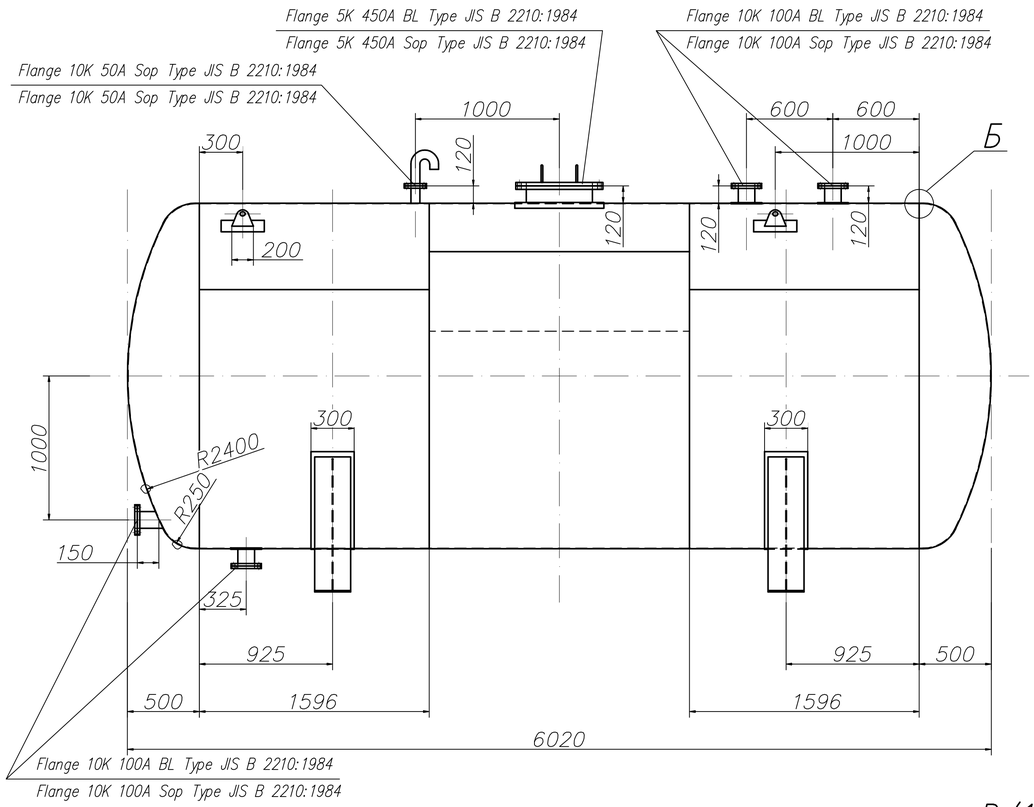

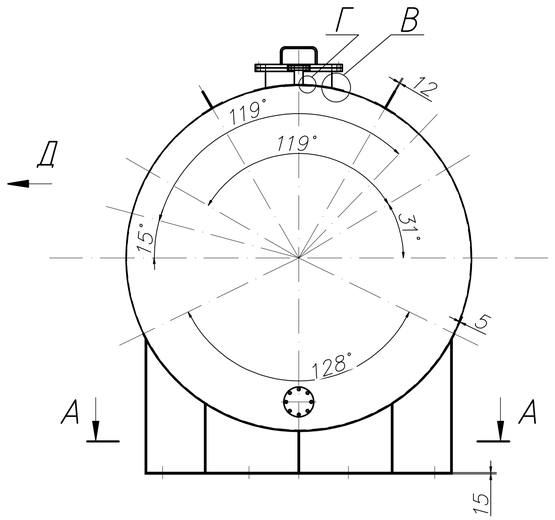

Наименование рабочего пространства			корпус
Давление, МПа (кгс/см)	Рабочее/остаточное, мм. рт. ст.		налив
	Расчетное		0,02(0,2)
	пробное	пневмоиспытание	—
		гидравлическое в горизонтальном положении	налив
Скорость подъема и снижения давления при испытании, МПа (кгс/см) в минуту, не более			4
Температура стенки корпуса	Температура, °С	минимальная	−25
		максимальная	+40
Характеристика рабочей среды	Класс опасности по ГОСТ 12.1.007−76		
	Взрывоопасность		да
	Пожароопасность		да
	Состав		светлые нефтепродукты
	Вызывает Мкк		нет
	Температура, °С	минимальная	−25
		максимальная	+40
Материал			AISI 304
Прибавка для компенсации коррозии, эррозии, мм.			0,05
Расчетный срок службы, лет			10
Число циклов нагружения за весь срок службы, не более			до 1000
Группа сосуда по	ОСТ 26−291−94		$5^{а}$
	ПБ 03−576−94		—
Номинальный объем, $м^3$			25

А−А

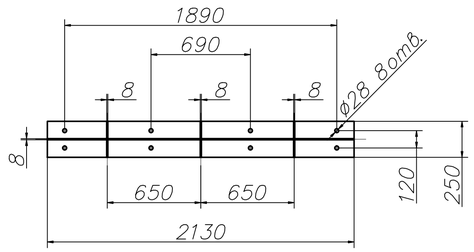

В (1:1)

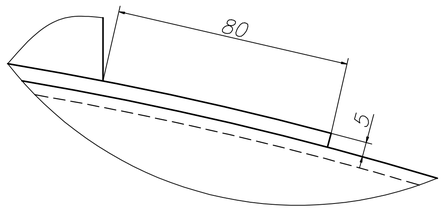

Г (1:1)

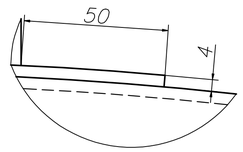

Д

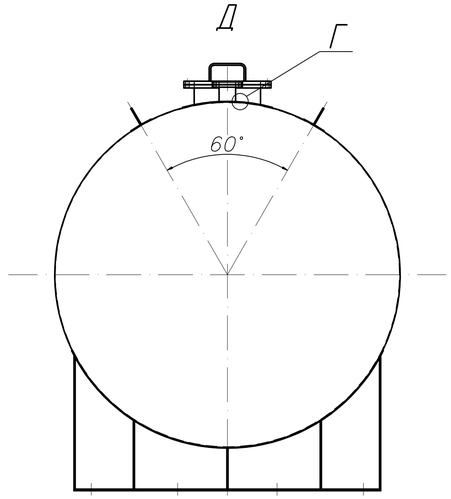

Фланцы 5K 450A JIS B 2210:1984

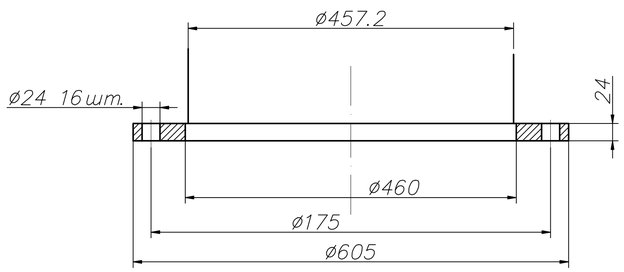

Фланцы 10K 100A JIS B 2210:1984

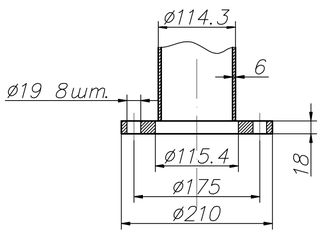

Фланцы 10K 50A JIS B 2210:1984

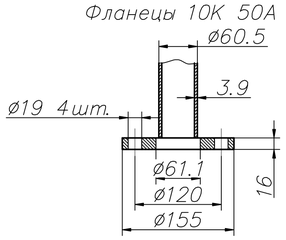

Б (1:1)

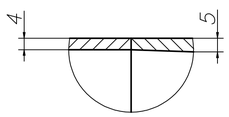

Сварные швы по ГОСТ 14771−76 и ГОСТ 16037−80.
Электроды D308, D309 и D4301 или аналоги.
Смесь по ГОСТ Р ИСО 14175−2010.

Изм.	Лист	№ докум.	Подп.	Дата	Резервуар горизонтальный РГП25	Лит.	Масса	Масштаб
Разраб.								1:20
Пров.						Лист	Листов	
Т.контр.								
Н.контр.								
Утв.								

Копировал Формат А1

Перв. примен. | Справ. № | Подп. и дата | Инв. № дубл. | Взам. инв. № | Подп. и дата | Инв. № подл.