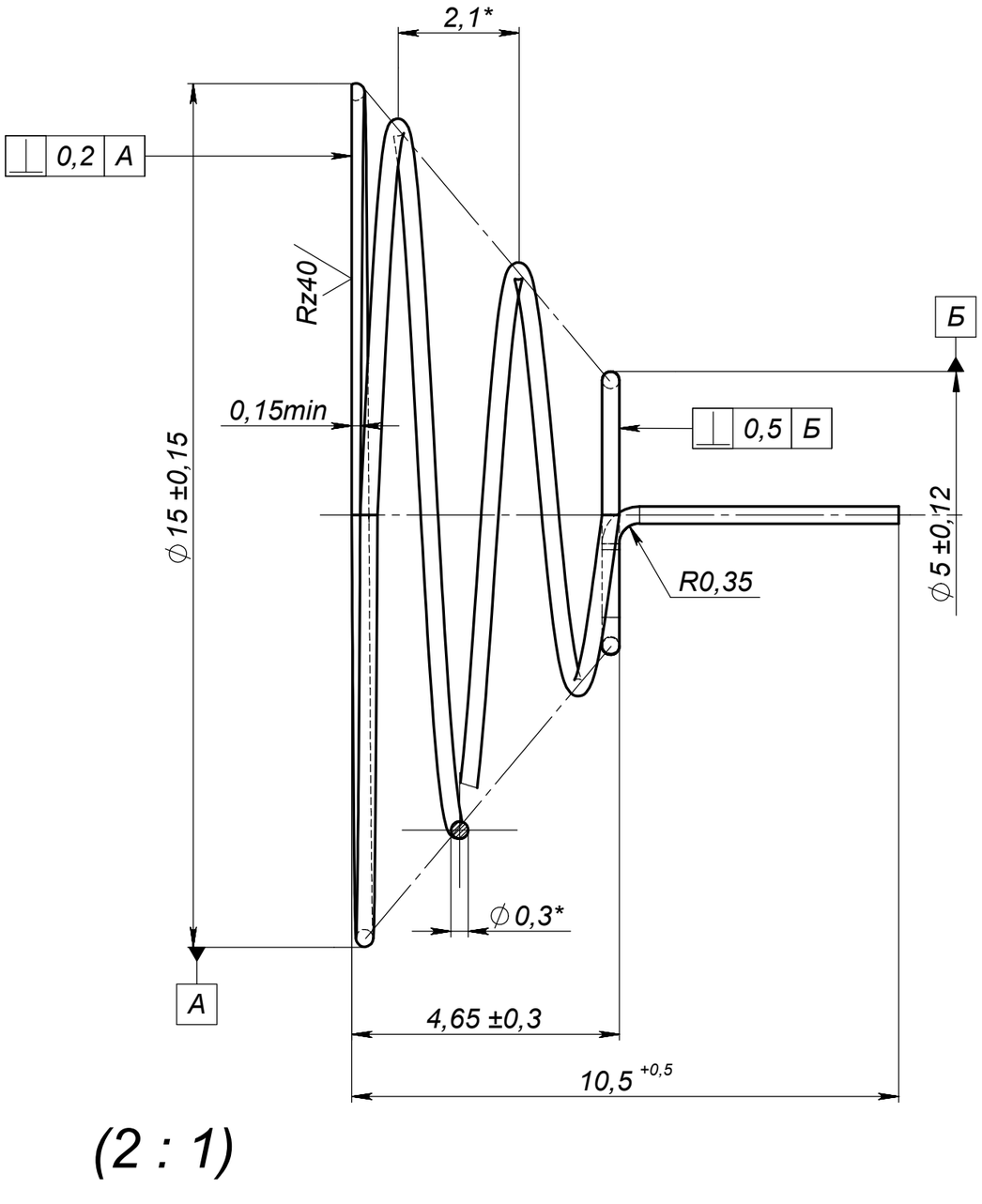

(2 : 1)

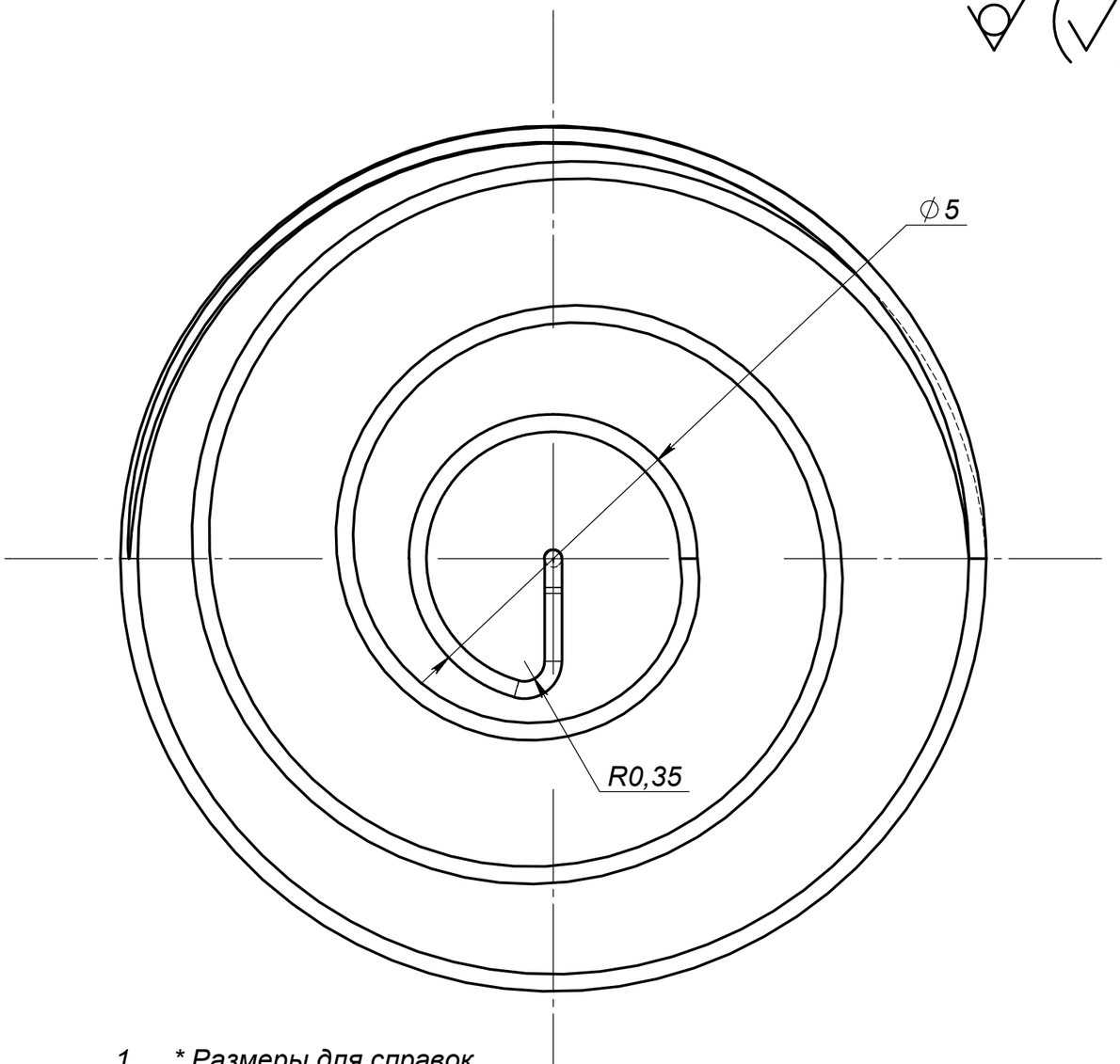

1. * Размеры для справок.
2. H14, h14, ±JS14/2.
3. Направление навивки - праое.
4. Число рабочих витков n - 2,
5. Число витков полное n1 - 3,75.

Изм.	Лист	№ докум.	Подп.	Дата
Разраб.		Часовской К.Г.		
Пров.				
Т. контр.				
Н. контр.				
Утв.				

Пружина коническая
D1=5 / D2=15

Лит.	Масса	Масштаб
	0.00	10:1
Лист 1	Листов 1	

Проволока Б-2-0,3 ГОСТ9389-75

АО "ИЦИУС"

Перв. примен.
Справ. №
Подп. и дата
Инв. № дубл.
Взам. инв. №
Подп. и дата
Инв. № подл.

Файл: Пружина коническая d1=5 d2=15

Копировал
Формат А3