ДВИЖ.01.03.002

Ra 12,5 (√)

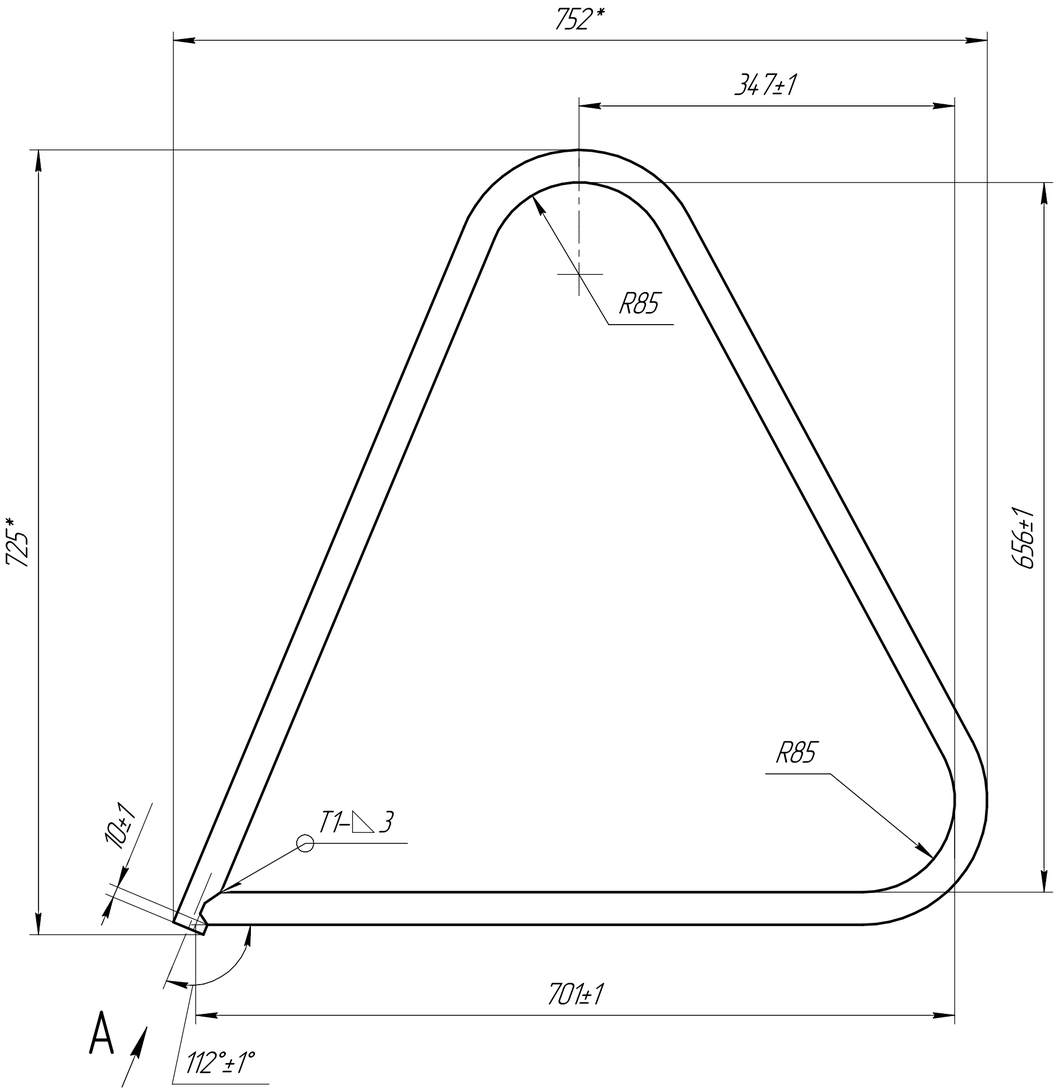

A (1:1)

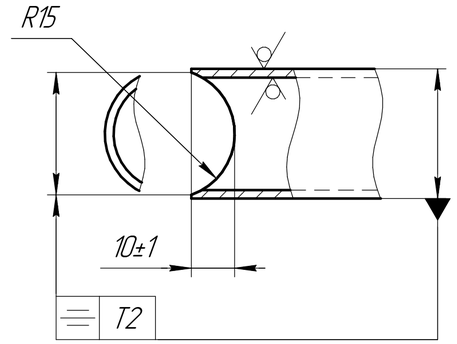

1. Сварка аргонодуговая ГОСТ 14806–76. Присадочный металл СвАМг5 ГОСТ 7871–75.
2. Для шва обеспечить плавное измененеие сечения по всей длине.
3. Допускается изготовление из частей сварным швом С2 ГОСТ 14806–76. Усиление сварного шва зачистить заподлицо с основным металлом с шероховатостью поверх. √Ra100.
4. * Размеры для справок.
5. Маркировать Ч и клеймить К на бирке.

Изм.	Лист	№ докум.	Подп.	Дата	ДВИЖ.01.03.002			
Разраб.					Треугольник наружный	Лит.	Масса	Масштаб
Пров.							1,1	1:4
Т.контр.						Лист	Листов 1	
Н.контр.					Труба АД31 М 30х2 ГОСТ 18475-82	ООО "Движ.тех"		
Утв.								

Копировал Формат А2

Перв. примен. ДВИЖ.01.03.000

Справ. №

Подп. и дата

Инв. № дубл.

Взам. инв. №

Подп. и дата

Инв. № подл.