3.2

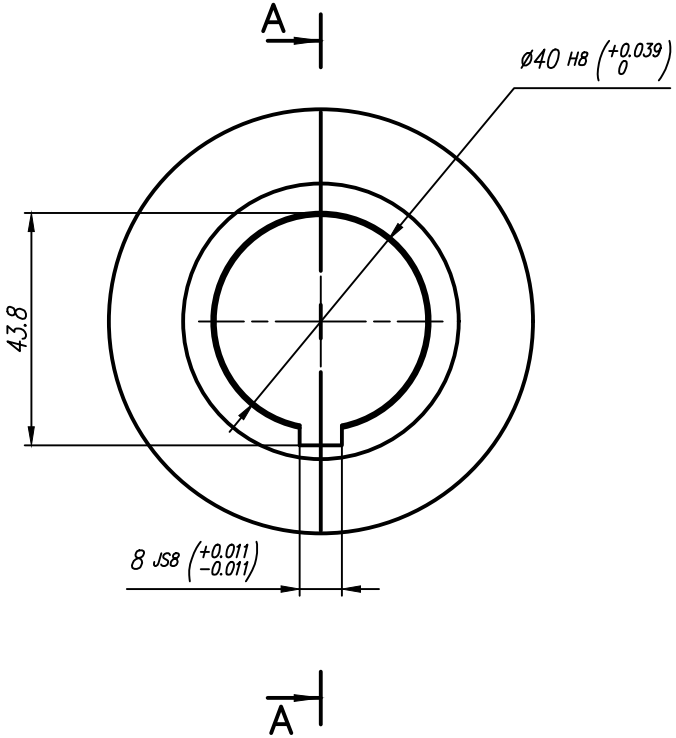

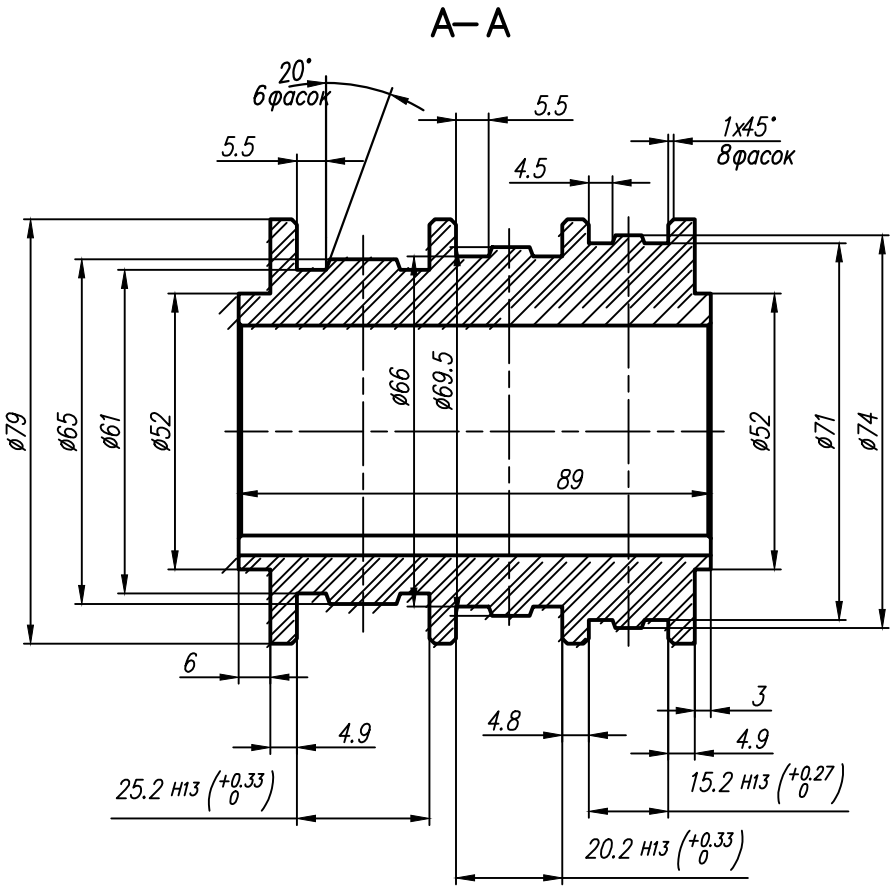

2 шт.

1.HRC 42...48
2. H14, h14, t2/2

					НТМ 11.02.00.02		
Изм	Лист	N докум	Подпись	Дата	Ролик	Лит	Масса 1.59 / Масшт 1:1
Разраб.		Лоскутов				Лист	Листов
Пров							
Т.конт.							
Н.конт					Сталь 40Х		
Утв.							

Перв. примен. | Справ. N | Подп. и дата | Взам. инв. N | Подп. и дата | Инв.N дубл. | Инв.N подл.

Формат А3