РЭ.01.003

Ra 10 (√)

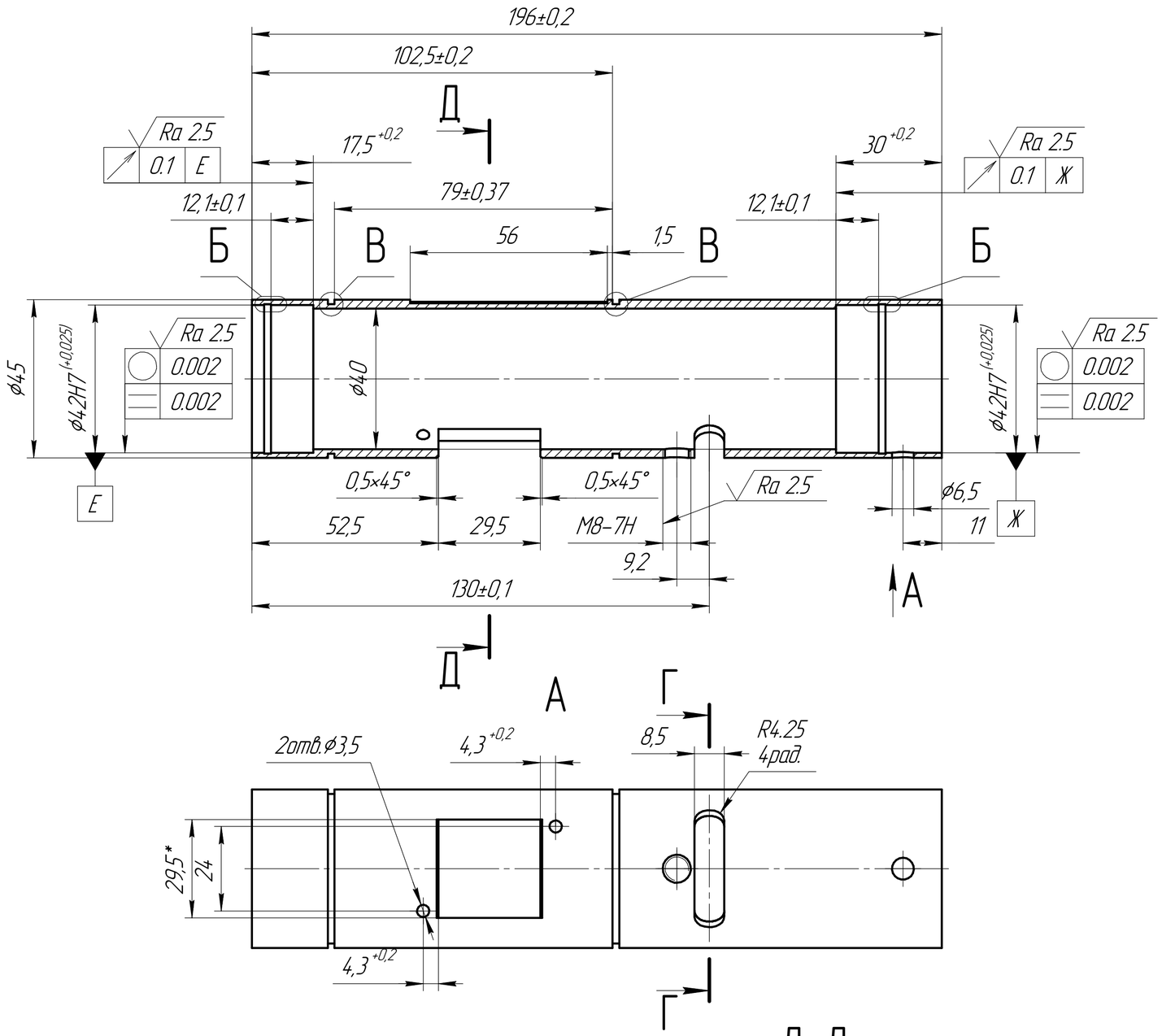

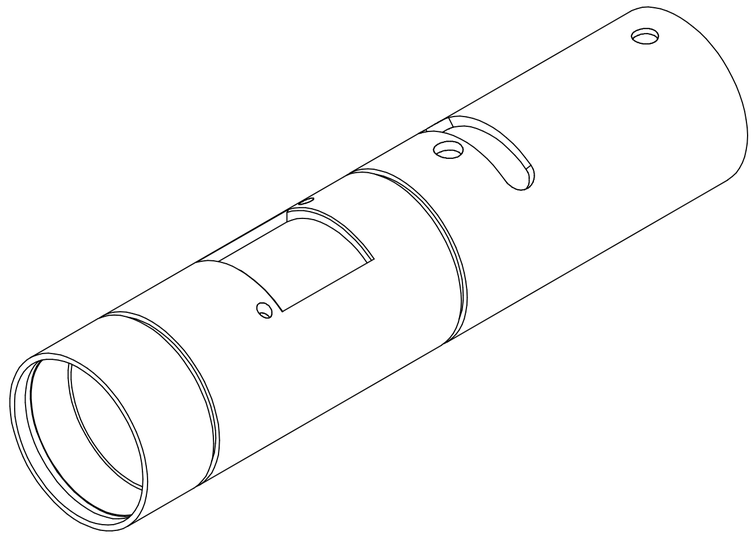

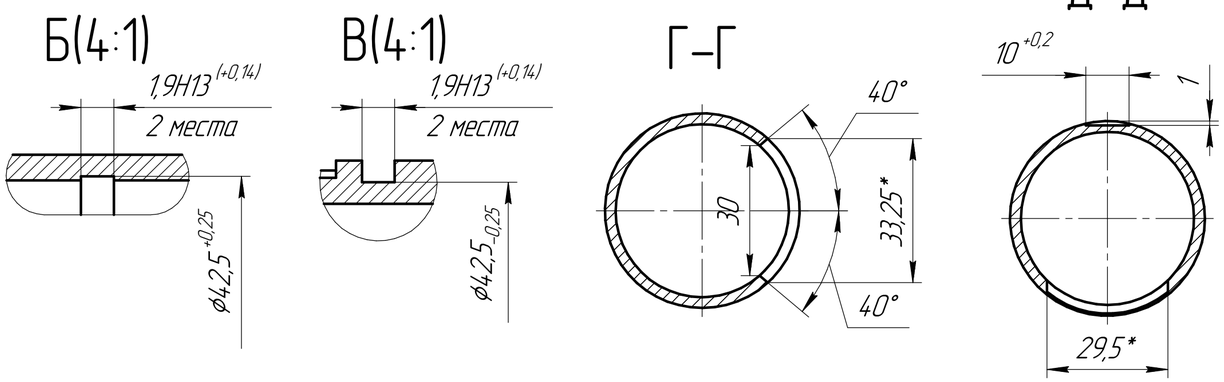

1 Материал: труба стальная ГОСТ 3262-75 (Dу=40мм, Dн=45мм).

2 Общие допуски по ГОСТ 30893.1-2002: H14; h14; $\pm\frac{IT14}{2}$.

3 Внешние острые кромки притупить фаской 0,2х45°.

4 *Размеры для справок.

					РЭ.01.003		
Изм.	Лист	№ докум.	Подп.	Дата	Труба	Лит.	Масса	Масштаб
Разраб.							0	1:1
Пров.						Лист	Листов 1
Т.контр.							
Н.контр.					Сталь 10 ГОСТ 1050-2013		
Утв.							

Перв. примен. | Справ. № | Подп. и дата | Инв. № дубл. | Взам. инв. № | Подп. и дата | Инв. № подл.

Копировал | Формат А2