IQT.04.001

Ra 3,2

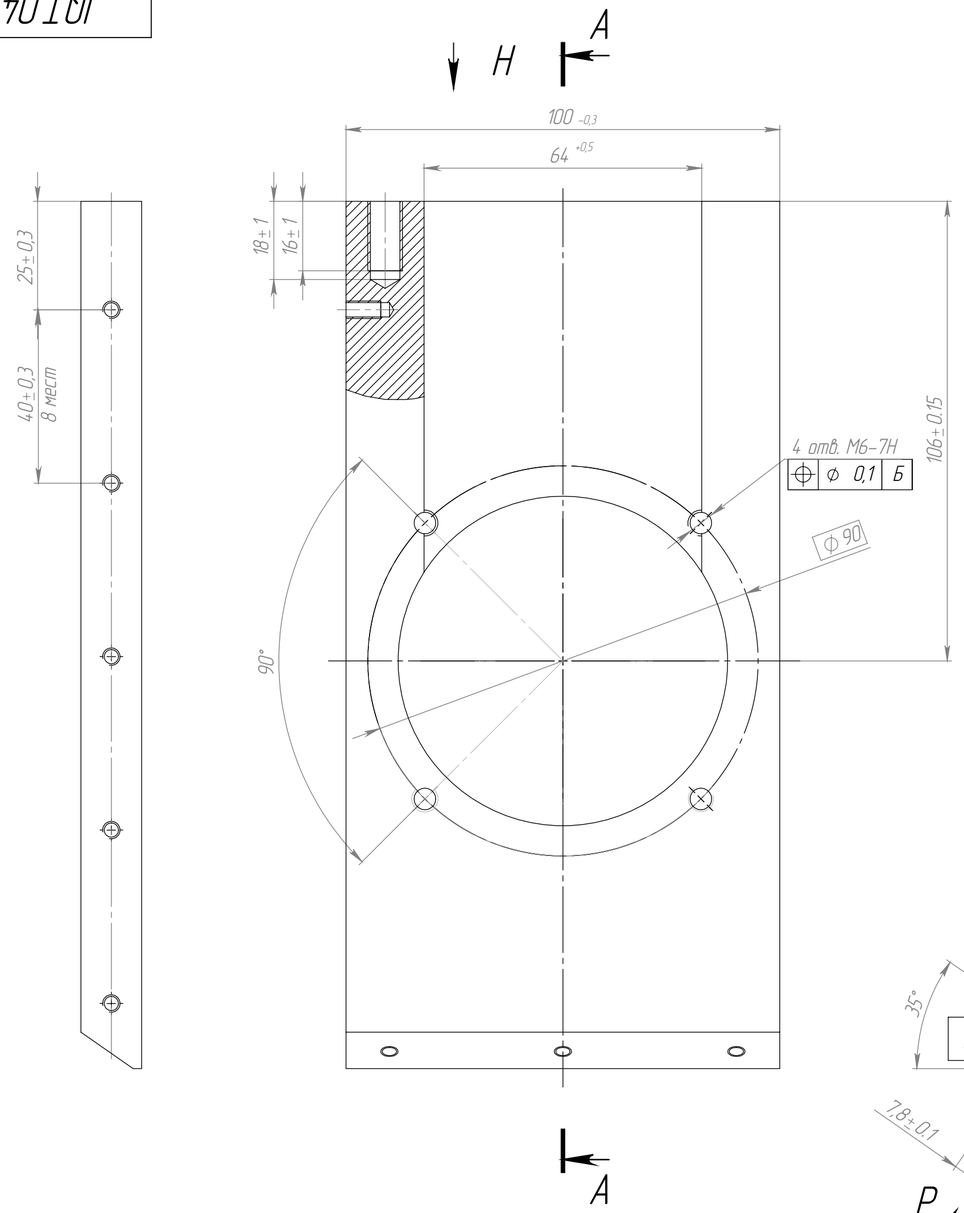

A–A (1 : 1)

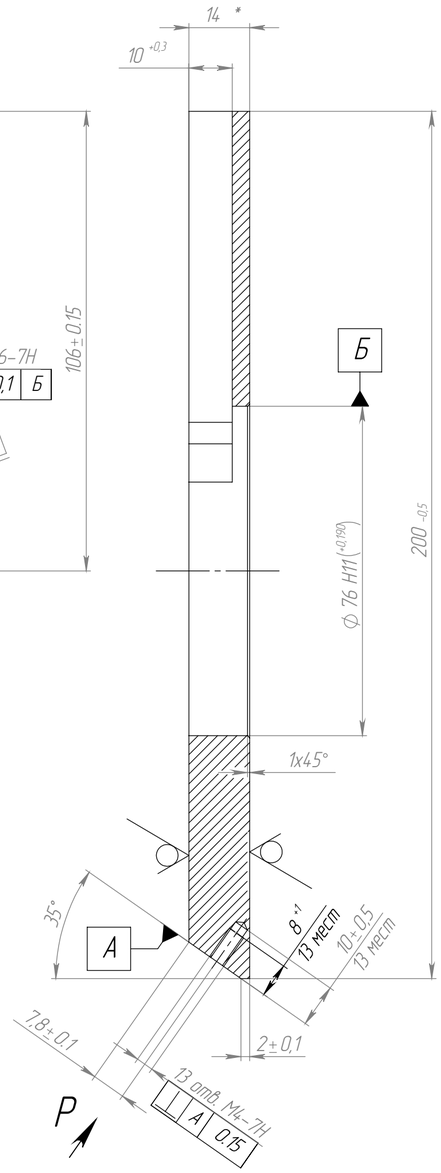

H (1 : 1)

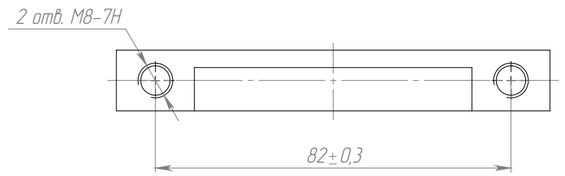

рис. 1

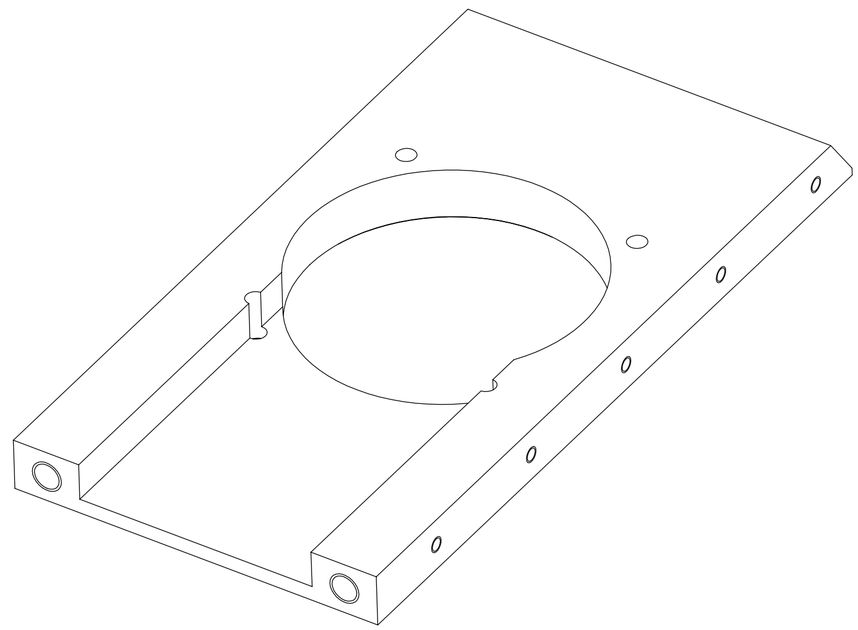

P (125,00° (1 : 1)

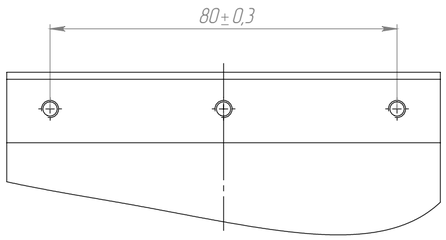

1. *Размер для справок.
2. Ан. Окс. черный

					IQT.04.001			
Изм.	Лист	№ докум.	Подп.	Дата	Опора верхняя	Лит.	Масса	Масштаб
Разраб.		InnoQ					1.26	1:2
Пров.						Лист 1	Листов 1	
Т. контр.								
Н. контр.					Сплав Д16 ГОСТ 4784-97	IQT		
Утв.								

Перв. примен. | Справ. № | Подп. и дата | Инв. № дубл. | Взам. инв. № | Подп. и дата | Инв. № подл.

Копировал | Формат А2