ПСВ.711448.003

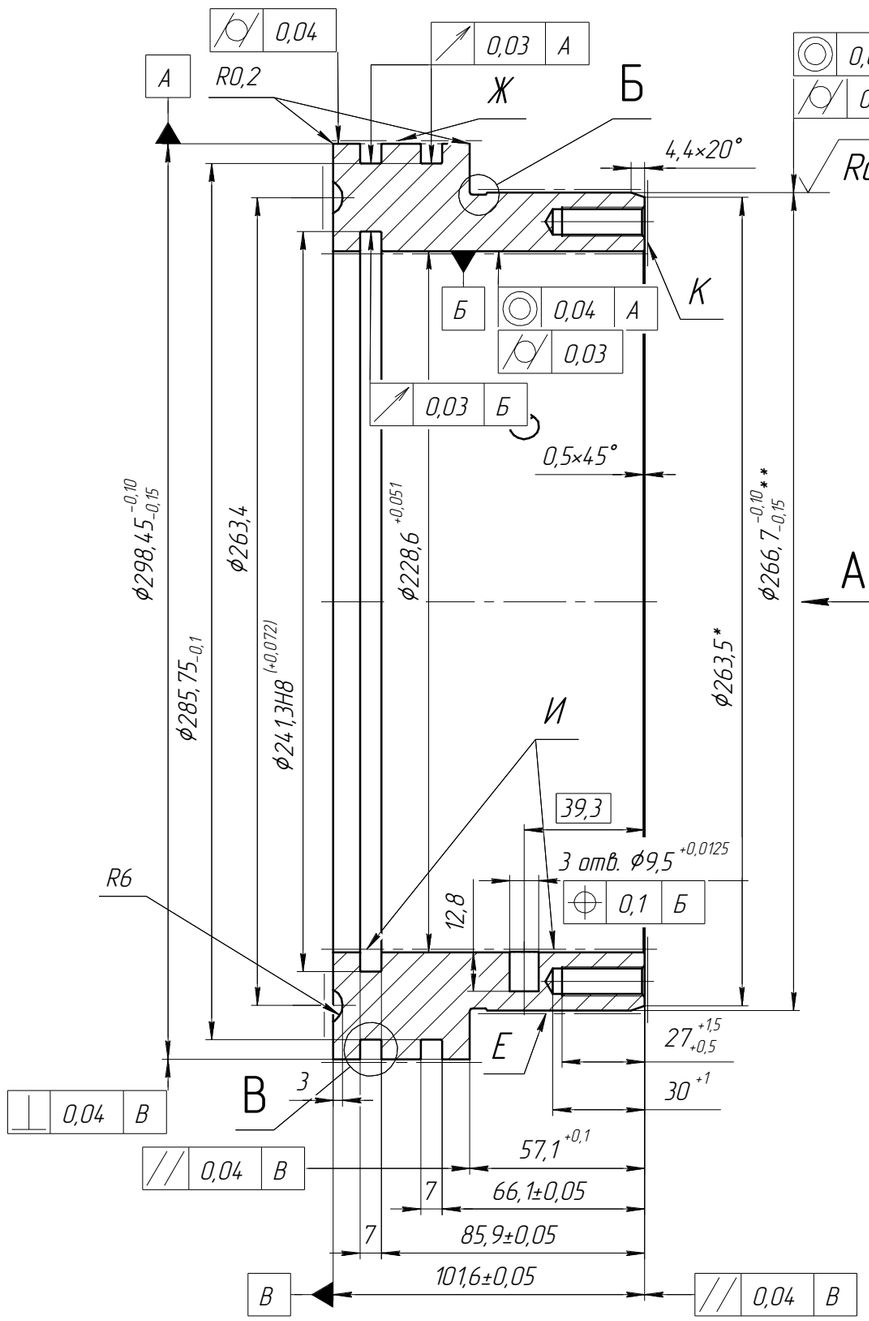

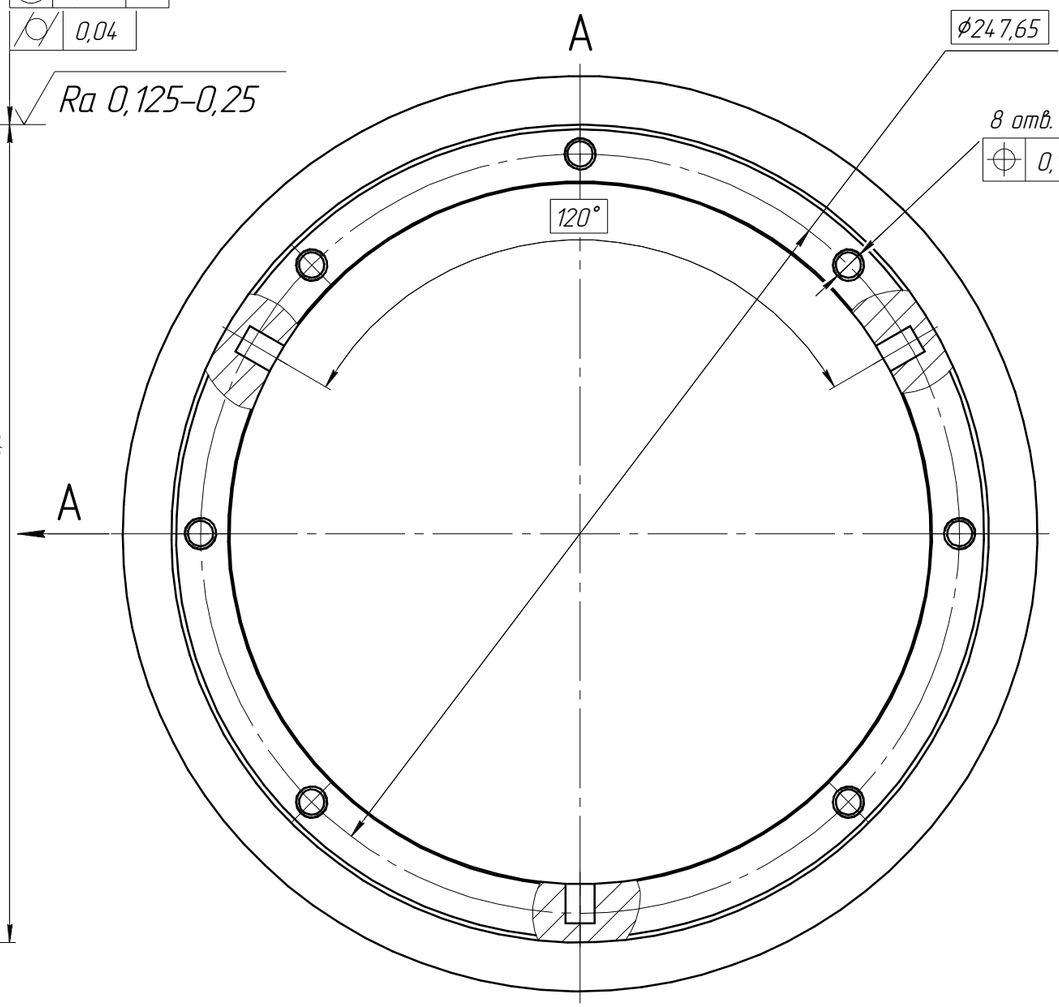

Ra 3,2 (√)

Б(4:1)

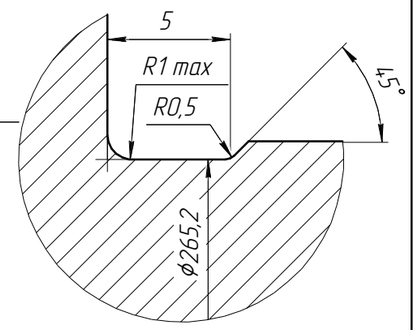

В(4:1)(3 места)

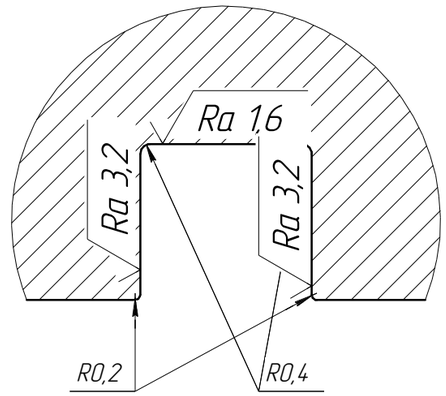

1 Материал-заменитель: Сталь 40Х.
2 *Размеры для справок.
3 **Размер после покрытия. Размер до покрытия – $\phi 266,7^{-0,3}_{-0,35}$,

шероховатость поверхности – √Ra 0,125.
4 HB241..285.
5 Общие допуски по ГОСТ 30893.1: H12, h12, IT12/2.
6 Острые кромки притупить скруглениями R=0,2 max..
7 Покрытие поверхности Е – Хтв130. Покрытие поверхностей Ж, И и К не допускается.
8 Остальные ТТ по ОСТ4 ГО.070.014.

					ПСВ.711448.003			
Изм.	Лист	№ докум.	Подп.	Дата	Поршень	Лит.	Масса	Масштаб
Разраб.		Маркичев					15,45	1:2
Пров.						Лист	Листов 1	
Т.контр.					Сталь 45 ГОСТ 1050-88			
Н.контр.								
Утв.								

Перв. примен. ПСВ.303838.001
Справ. №
Подп. и дата
Инв. № дубл.
Взам. инв. №
Подп. и дата
Инв. № подл.

Копировал Формат А3