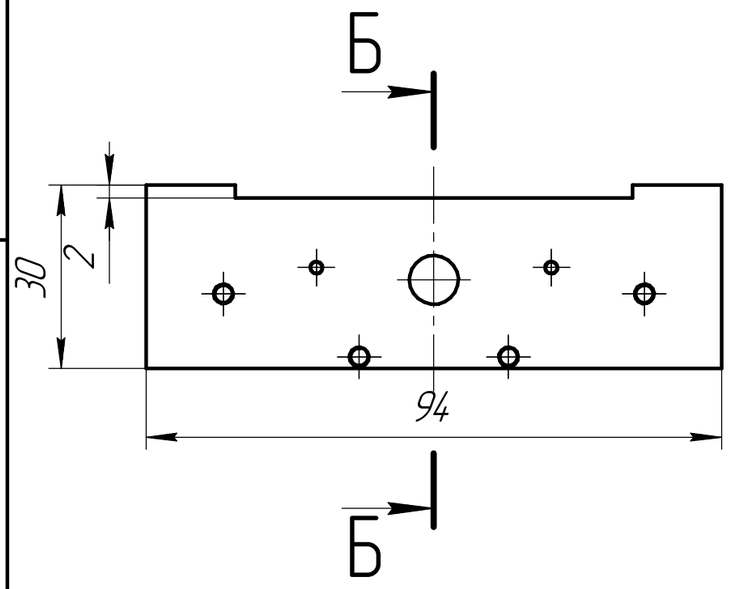

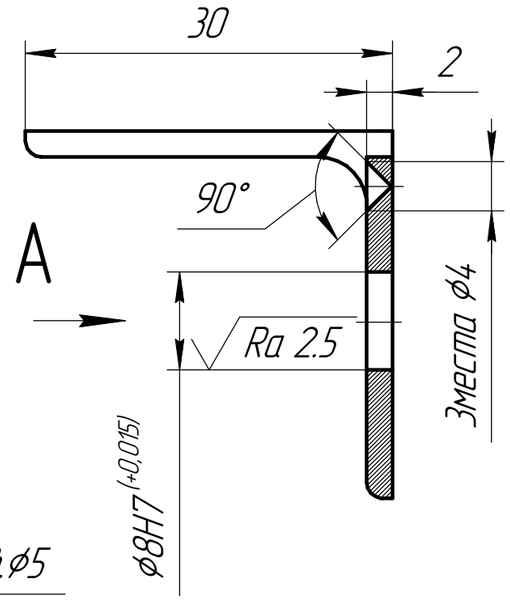

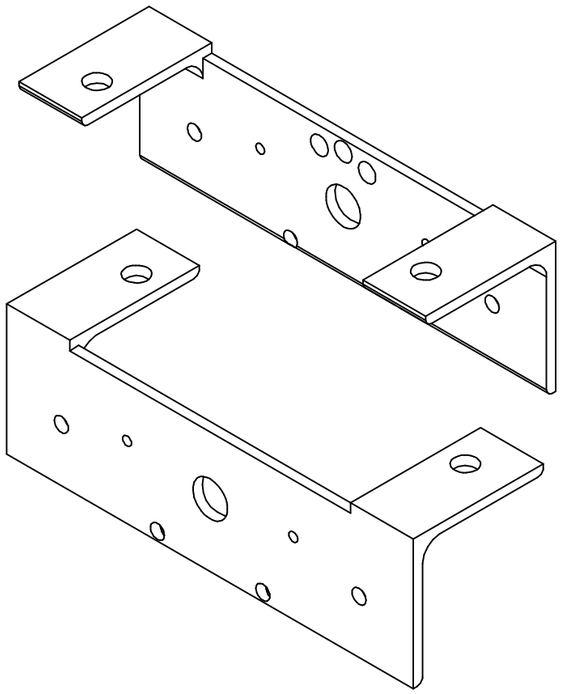

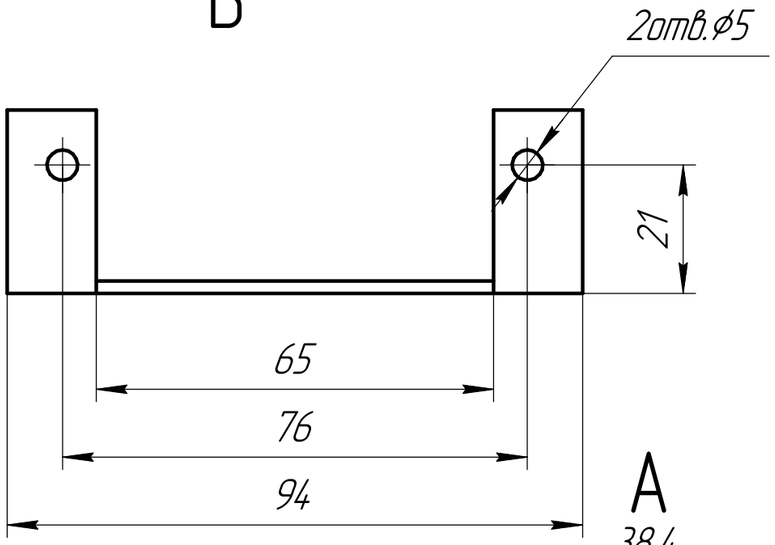

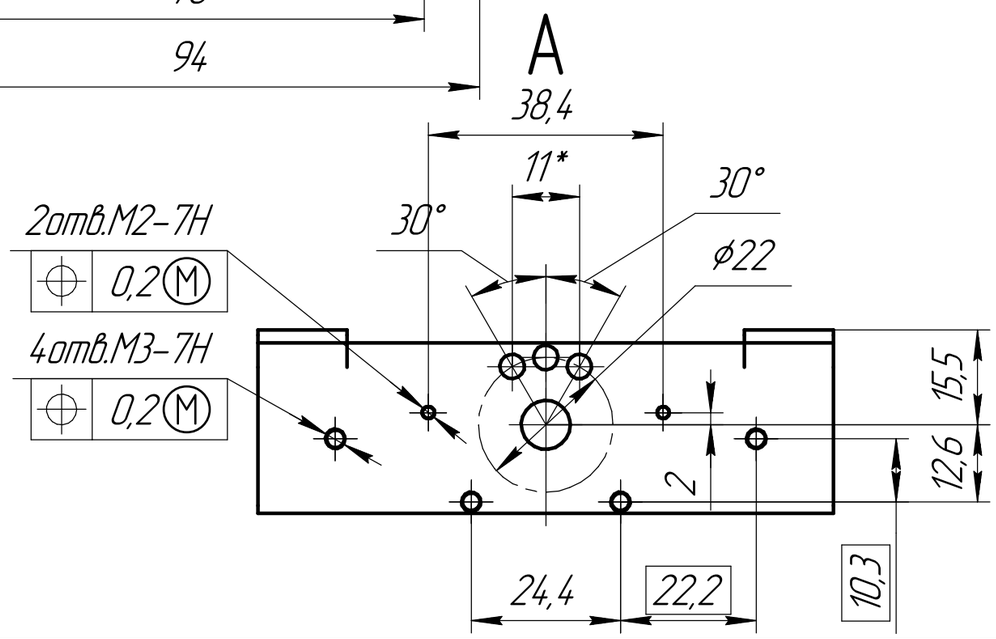

1 Материал заготовка: профиль-уголок 30х30х2 стальной.
2 Общие допуски по ГОСТ30893.1 –H14, h14, IT14/2.
3 Внешние острые кромки притупить фаской 0.2х45°.
4 Покрытие: Хим.Окс.прм.

Изм.	Лист	№ докум.	Подп.	Дата
Разраб.		Бутакова		
Пров.		Плотнир		
Т.контр.				
Н.контр.				
Утв.		Кукиев		

Корпус

Сталь 10 ГОСТ 1050-2013

Лит.	Масса	Масштаб
	0,06	1:1
Лист	Листов 1	

Перв. примен. | Справ. № | Подп. и дата | Инв. № дубл. | Взам. инв. № | Подп. и дата | Инв. № подл.

Копировал | Формат А3