УГ 0608L – 01

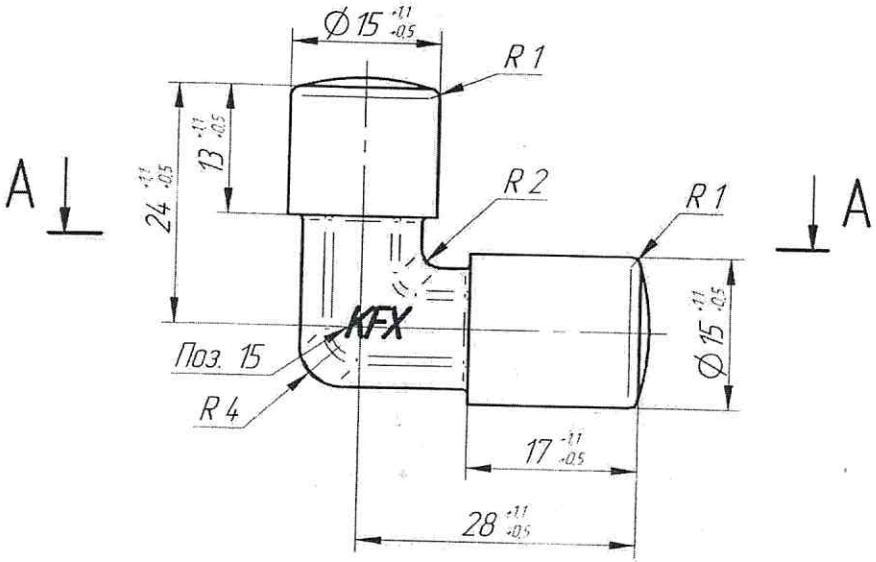

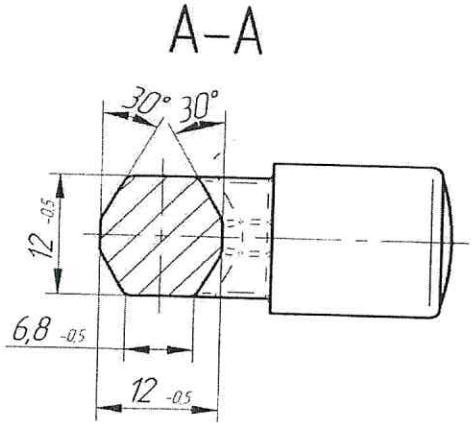

КОНТРОЛЬНЫЙ ЭКЗЕМПЛЯР

1. Поковка группы II ГОСТ 8479–70.
2. Нормализовать 143...197 НВ.
3. Группа стали М1 ГОСТ 7505–89.
4. Степень сложности С2 ГОСТ 7505–89.
5. Класс точности Т5 ГОСТ 7505–89.
6. Исходный индекс 10 ГОСТ 7505–89
7. Штамповочные уклоны 7 .
8. Неуказанные штамповочные радиусы 2мм.
9. Допустимая величина смещения не более 0,4мм.
10. Допустимая величина остатчного облоя не более 0,6мм.
11. Допустимая величина высоты заусенца не более 2мм.
12. Дробементная очистка от окалины.
13. Осталные технические требования по ГОСТ 8479–70.
14. Вес поковки устанавливаеться взвешиванием и поставляеться по фактическому значению.
15. Место нанесения маркировки "KFX" шрифт 5 вдавленный, не более 0,5 ≈ 1мм.
16. Допускается замена материала на: Сталь А12 ГОСТ 1414–75, Ст20 ГОСТ 1050–88, Сталь 11SMnPb30 EN 10087.

Согласовано

ООО ПКФ "КамаФлекс"
Главный конструктор
С.Г.Лобанов
"7" 05 2019 г.

"___" _____ 2019 г.

Изм.	Лист	№ докум.	Подп.	Дата	УГ 0608L – 01			
		нов.						
Разраб.		Аксаков			Уголок (поковка)	Лит.	Масса 0,06	Масштаб 2:1
Пров.		Головач				Лист 1	Листов 1	
Т. контр.								
Н. контр.					Сталь АС14 ГОСТ 1414–75	КамаФлекс		
Утв.		Лобанов						

Перв. примен. | Справ. № | Подп. и дата | Инв. № дубл. | Взам. инв. № | Подп. и дата | Инв. № подл.

Копировал | Формат А3

УГ 08S10L – 01

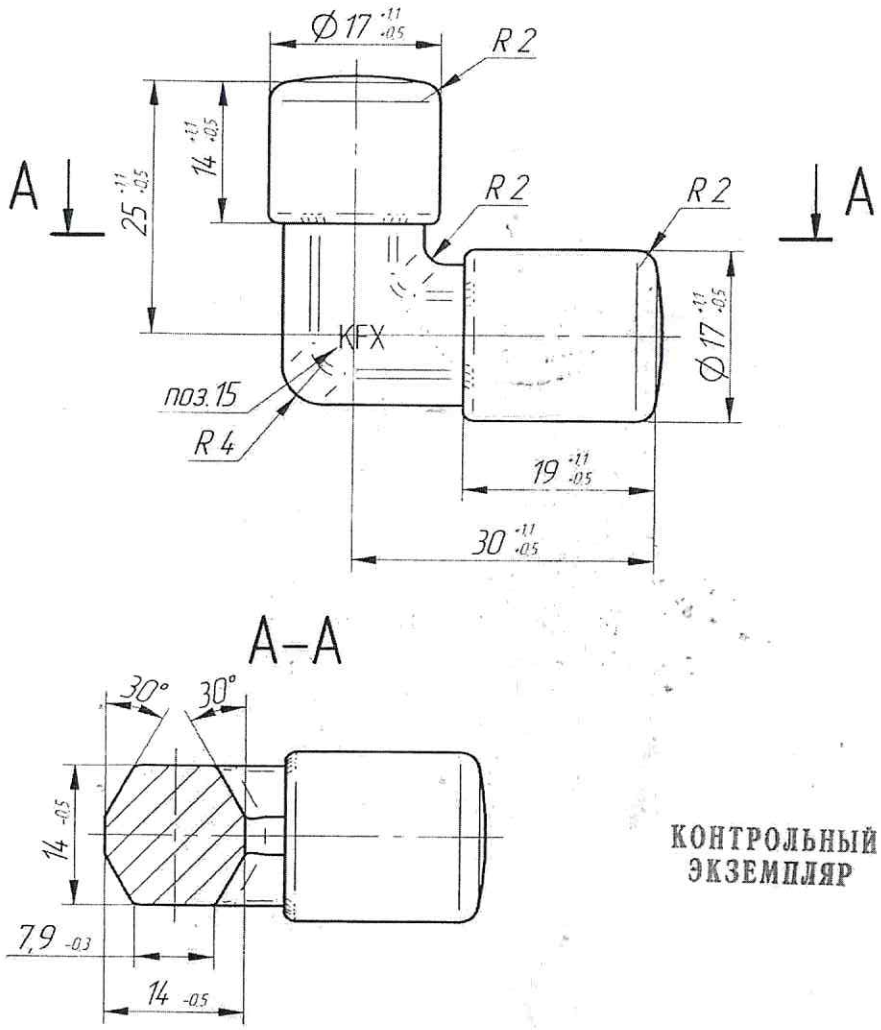

1. Поковка группы II ГОСТ 8479–70.
2. Нормализовать 143...197 НВ.
3. Группа стали М1 ГОСТ 7505–89.
4. Степень сложности С2 ГОСТ 7505–89.
5. Класс точности Т5 ГОСТ 7505–89.
6. Исходный индекс 10 ГОСТ 7505–89.
7. Штамповочные уклоны 7.
8. Неуказанные штамповочные радиусы 2мм.
9. Допустимая величина смещения не более 0,4мм.
10. Допустимая величина остаточного облоя не более 0,6мм.
11. Допустимая величина высоты заусенца не более 2мм.
12. Дробементная очистка от окалины.
13. Осталные технические требования по ГОСТ 8479–70.
14. Вес поковки устанавливаеться взвешиванием и поставляеться по фактическому значению.
15. Место нанесения маркировки "KFX" шрифт 5 вдавленный, не более 0,5 ≈ 1мм.
16. Допускается замена материала на: Сталь А12 ГОСТ 1414–75, Ст20 ГОСТ 1050–88, Сталь 11SMnPb30 EN 10087

КОНТРОЛЬНЫЙ ЭКЗЕМПЛЯР

Согласовано

ООО ПКФ "КамаФлекс"
Главный конструктор
С.Г.Лобанов
"7" 05 2019 г.

"___" _____ 2019 г.

Изм	Лист	№ докум.	Подп.	Дата	УГ 08S10L – 01			
		нов.			Уголок (поковка) (для резьбы DKOL(S) M16x1.5)	Лит.	Масса 0,09	Масштаб 2:1
Разраб		Аксаков				Лист 1	Листов 1	
Пров		Головач						
Т. контр.								
Н. контр.					Сталь АС14 ГОСТ 1414–75	КамаФлекс		
Утв.		Лобанов						

Копировал

Формат А3

Перв. примен.
Справ. №
Подп. и дата
Инв. № дубл.
Взам. инв. №
Подп. и дата
Инв. № подл.

ТР 0608L – 01

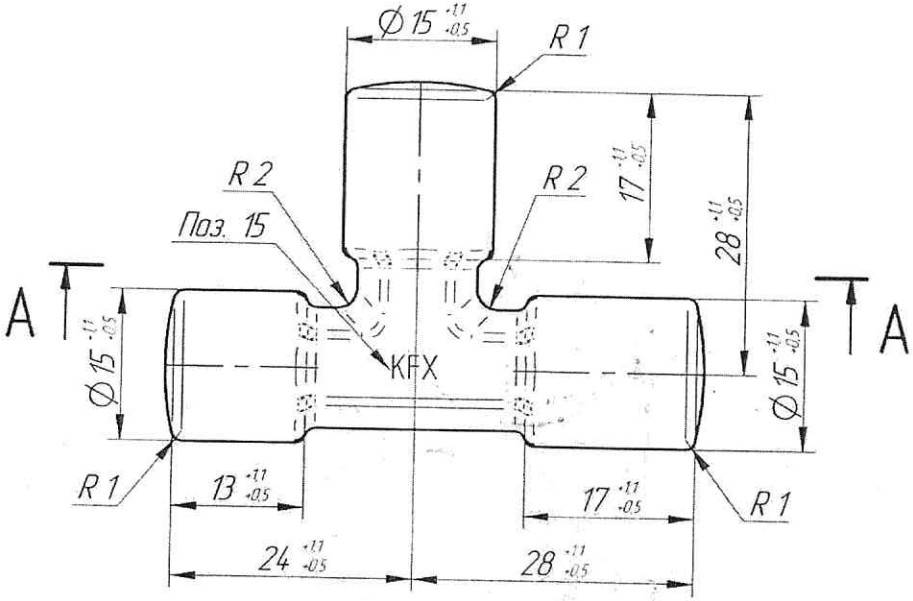

А–А

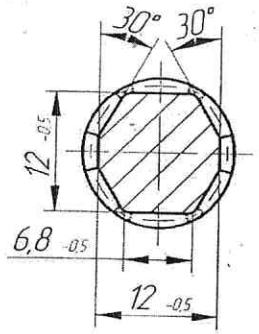

1. Поковка группы II ГОСТ 8479-70.
2. Нормализовать 143...197 НВ.
3. Группа стали М1 ГОСТ 7505-89.
4. Степень сложности С2 ГОСТ 7505-89.
5. Класс точности Т5 ГОСТ 7505-89.
6. Исходный индекс 10 ГОСТ 7505-89.
7. Штамповочные уклоны 7 .
8. Неуказанные штамповочные радиусы 2мм.
9. Допустимая величина смещения не более 0,4мм.
10. Допустимая величина остаточного облоя не более 0,6мм.
11. Допустимая величина высоты заусенца не более 2мм.
12. Дробеметная очистка от окалины.
13. Осталные технические требования по ГОСТ 8479-70.
14. Вес поковки устанавливаеться взвешиванием и поставляеться по фактическому значению.
15. Место нанесения маркировки "KFX" шрифт 5 вдавленный, не более 0,5 ≈ 1мм.
16. Допускается замена материала на: Сталь А12 ГОСТ 1414-75, Ст20 ГОСТ 1050-88, Сталь 11SMnPb30 EN 10087.

КОНТРОЛЬНЫЙ ЭКЗЕМПЛЯР

ООО ПКФ "КамаФлекс"
Главный конструктор
_____ С.Г.Лобанов
"7" 05 2019 г.

Согласовано
_____
_____
_____
"___" _____ 2019 г.

Изм	Лист	№ докум.	Подп.	Дата	ТР 0608L – 01		
Разраб.		Аксаков			Тройник (поковка)	Лит. / Масса 0,09	Масштаб 2:1
Пров.		Головач				Лист 1	Листов 1
Т. контр.							
Н. контр.					Сталь АС14 ГОСТ 1414-75	КамаФлекс	
Утв.		Лобанов					

Копировал

Формат А3

Перв. примен. | Справ. № | Подп. и дата | Инв. № дубл. | Взам. инв. № | Подп. и дата | Инв. № подл.

ТР 08S10L – 01

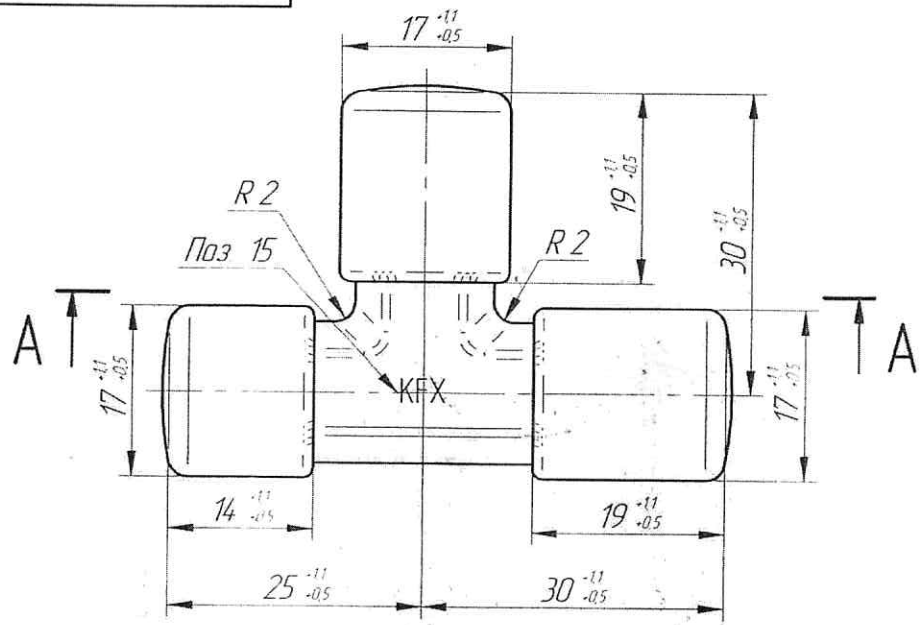

А–А

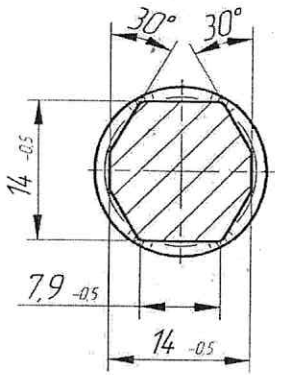

КОНТРОЛЬНЫЙ ЭКЗЕМПЛЯР

1. Поковка группы II ГОСТ 8479–70.
2. Нормализовать 143...197 НВ.
3. Группа стали М1 ГОСТ 7505–89.
4. Степень сложности С2 ГОСТ 7505–89.
5. Класс точности Т5 ГОСТ 7505–89.
6. Исходный индекс 10 ГОСТ 7505–89.
7. Штамповочные уклоны 7.
8. Неуказанные штамповочные радиусы 2мм.
9. Допустимая величина смещения не более 0,4мм.
10. Допустимая величина остатчного облоя не более 0,6мм.
11. Допустимая величина высоты заусенца не более 2мм.
12. Дробеметная очистка от окалины.
13. Осталные технические требования по ГОСТ 8479–70.
14. Вес поковки устанавливаться взвешиванием и поставляться по фактическому значению.
15. Место нанесения маркировки "KFX" шрифт 5 вдавленный, не более 0,5 ≈ 1мм.
16. Допускается замена материала на. Сталь А12 ГОСТ 1414–75, Ст20 ГОСТ 1050–88, Сталь 11SMnPb30 EN 10087.

Согласовано

ООО ПКФ "КамаФлекс"
Главный конструктор
С.Г.Лобанов
"7" 05 2019 г.

"___" _____ 2019 г.

Изм.	Лист	№ докум.	Подп.	Дата	ТР 08S10L – 01		
		Нов.			Тройник (поковка) (для резьбы DKOL(S) M16x1.5)	Лит. / Масса 0,13 / Масштаб 2:1	
Разраб.		Аксаков				Лист 1 / Листов 1	
Пров.		Головач					
Т. контр.							
Н. контр.					Сталь АС14 ГОСТ 1414–75	КамаФлекс	
Утв.		Лобанов					

Копировал Формат А3

Перв. примен. | Справ. № | Подп. и дата | Инв. № дубл. | Взам. инв. № | Подп. и дата | Инв. № подл.