РМЦ 0001.08

Ra 12,5 (√)

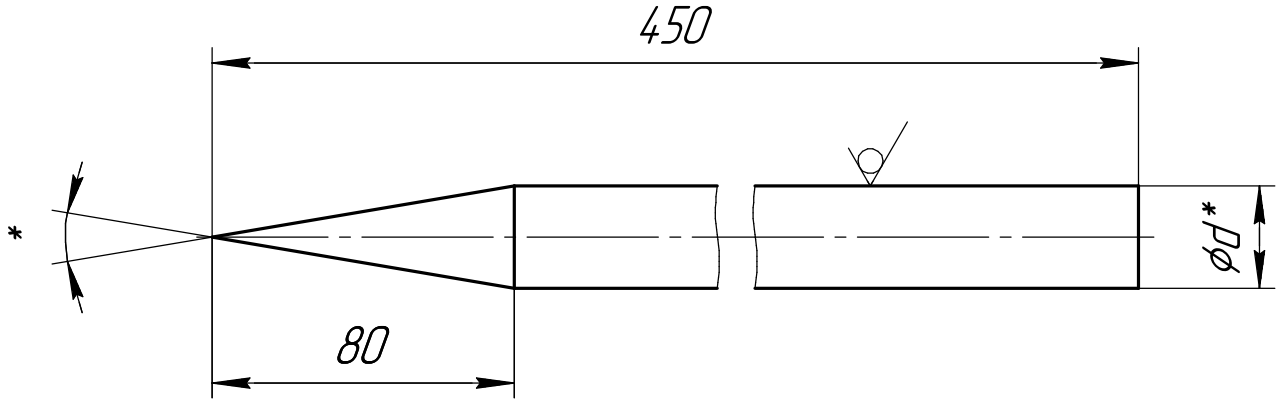

Обозначение	d, мм	Масса заготовки кг.	Примечание
РМЦ 0001.08	22	1,5	
РМЦ 0001.08–01	25	1,9	
РМЦ 0001.08–02	28	2,4	
РМЦ 0001.08–03	30	2,7	
РМЦ 0001.08–04	32	3,1	
РМЦ 0001.08–05	36	3,6	
РМЦ 0001.08–06	18	0.8	
РМЦ 0001.08–07	20	1,4	

1. *Размеры для справок.
2. Неуказанные предельные отклонения по H14, h14, $\pm \frac{IT14}{2}$.

Изм.	Лист	№ докум.	Подп.	Дата
Разраб.				
Пров.				
Т.контр.				
Н.контр.				
Утв.				

РМЦ 0001.08

Клин круглый

Лит.	Масса	Масштаб
	см.табл.	1:2
Лист	Листов 1	

Ст3 ГОСТ 380–94

Перв. примен.

Справ. №

Подп. и дата

Инв. № дубл.

Взам. инв. №

Подп. и дата

Инв. № подл.

Копировал

Формат А4