9.015-14.05

Ra 3,2 (√)

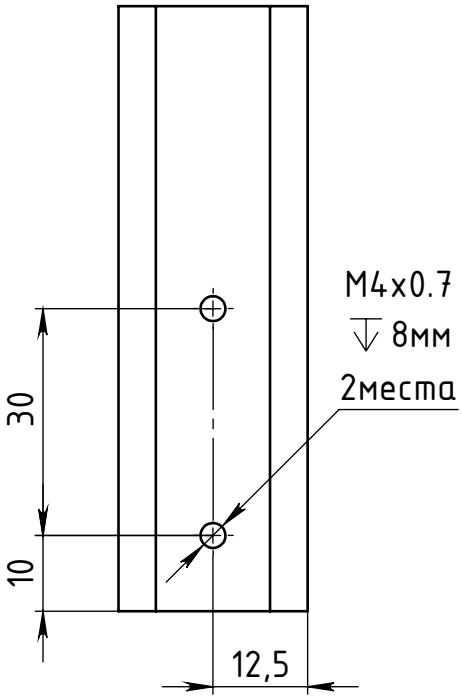

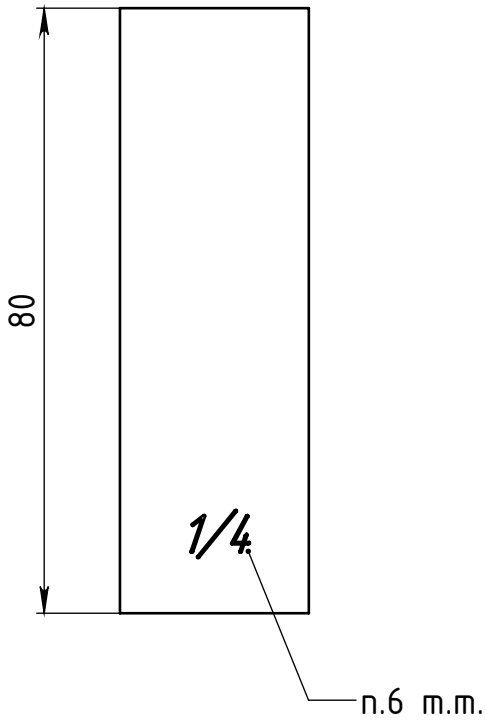

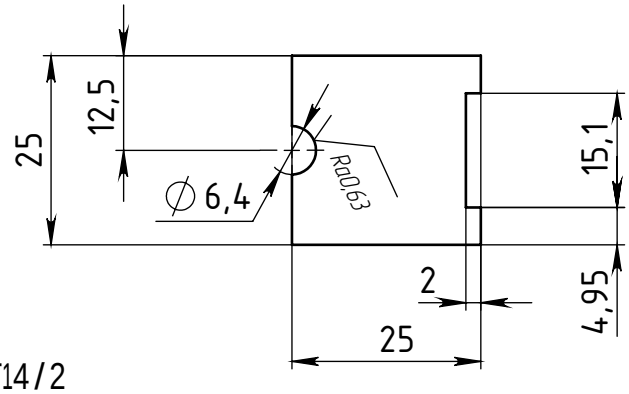

1. HRC 38 ... 42
2. * ŭQDZHUŽÁè Žgì áàÅQÕÑĞ
3. ** ŭQDZHUŽÁ NQŽáàŽà. DzÞáÆÁæHUŽÞÆÑHU
4. ŰŽæĞQDZQÞÞèŽ àÅŽŽŽgÊÞèŽ ÀÆĞgÑÞŽÞDzì H14, ±IT14/2
5. ŭ ŽŽÆQĞDz DzHUŽŽÆâì 3D-HUÑŽŽgÊ Q ØÑÅHUQÆŽ .SLDPRT
6. ūQÅĞDzÅÑQQÆÊ æŽQÅÞèHU HUŽÆÑŽÑHU ÂÅDzØÆÑHU ∅5

					9.015-14.05		
Изм.	Лист	№ докум.	Подп.	Дата	Направляющая 1/4'	Лит. / Масса	Масштаб 1:1
Разраб.				16.09.19		Лист 1	Листов 1
Пров.							
Т.контр.							
Нач. КБ					Ст45 ГОСТ 1050-88		
Н.контр.							
Утв.							

Перв. примен. | Справ. № | Подпись и дата | Инв. № дубл. | Взам. инв. № | Подпись и дата | Инв. № подл.

Формат А4