9.015-07.01

Ra 3,2 (√)

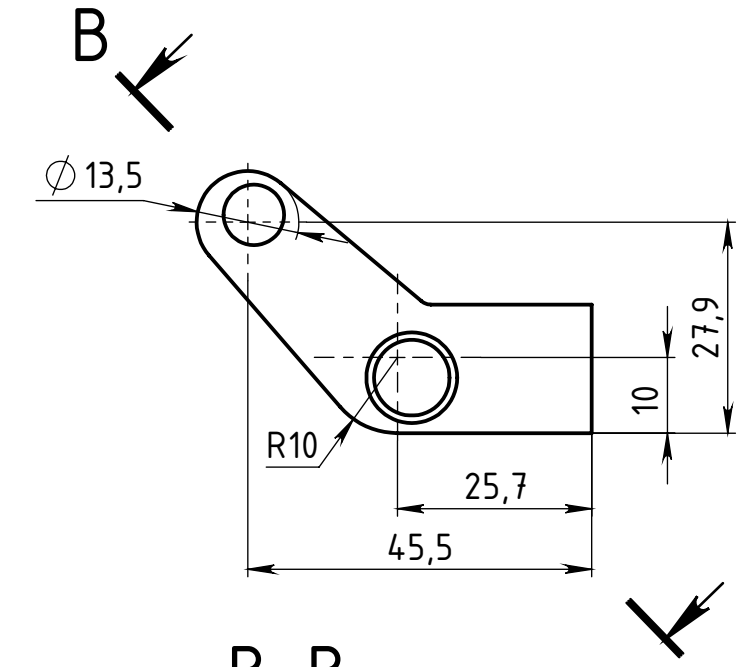

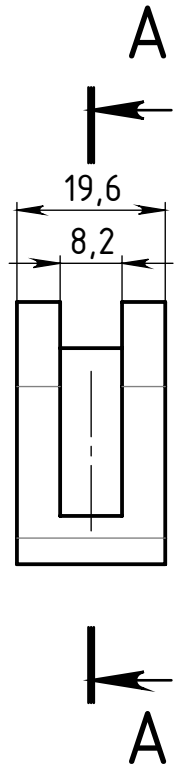

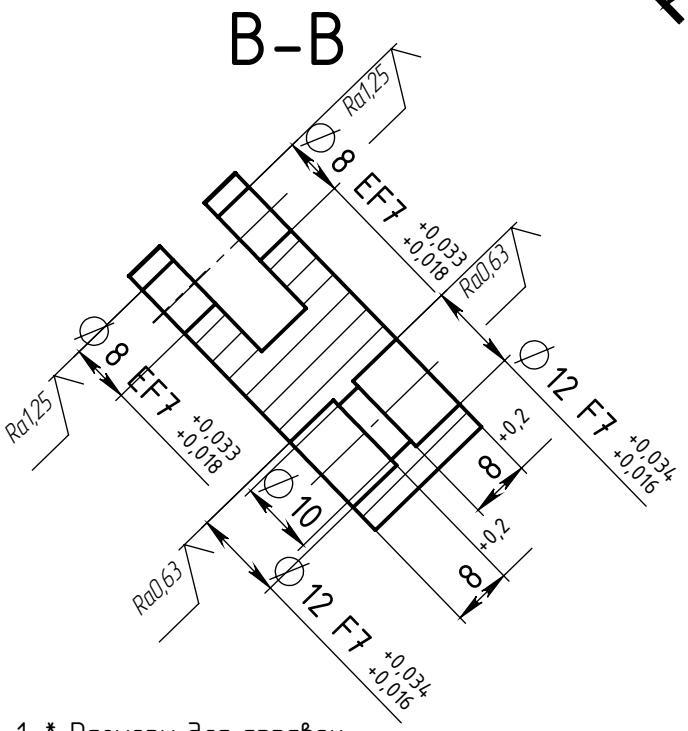

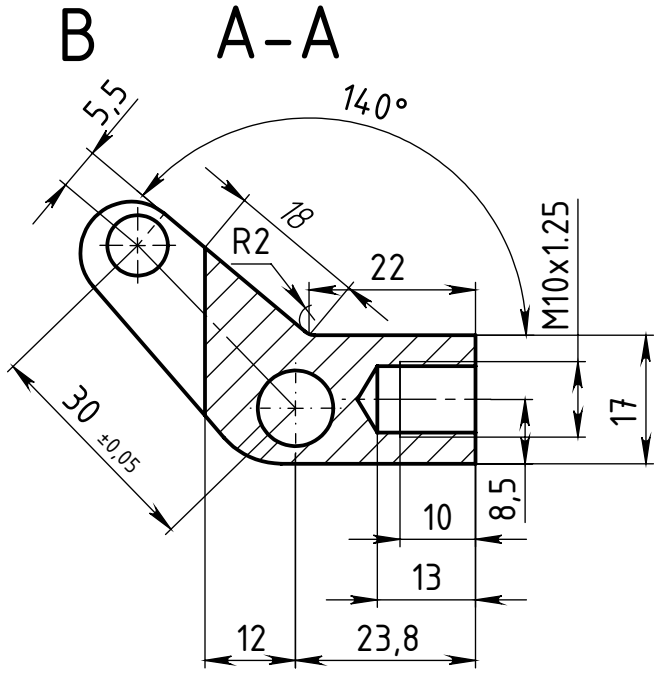

1. * Размеры для справок
2. ** Размер обеспеч. инструментом
3. Неуказанные предельные отклонения H14, ±IT14/2
4. К детали имеется 3D-млдель в формате .SLDPRT

					9.015-07.01		
Изм.	Лист	№ докум.	Подп.	Дата	Корпус рычага	Лит. / Масса / Масштаб	1:1
Разраб.				15.09.19		Лист 1	Листов 1
Пров.							
Т.контр.							
Нач. КБ					Ст45 ГОСТ 1050-88		
Н.контр.							
Утв.							

Перв. примен. | Справ. № | Подпись и дата | Инв. № дубл. | Взам. инв. № | Подпись и дата | Инв. № подл.

Формат А4