RSD49L-210-037

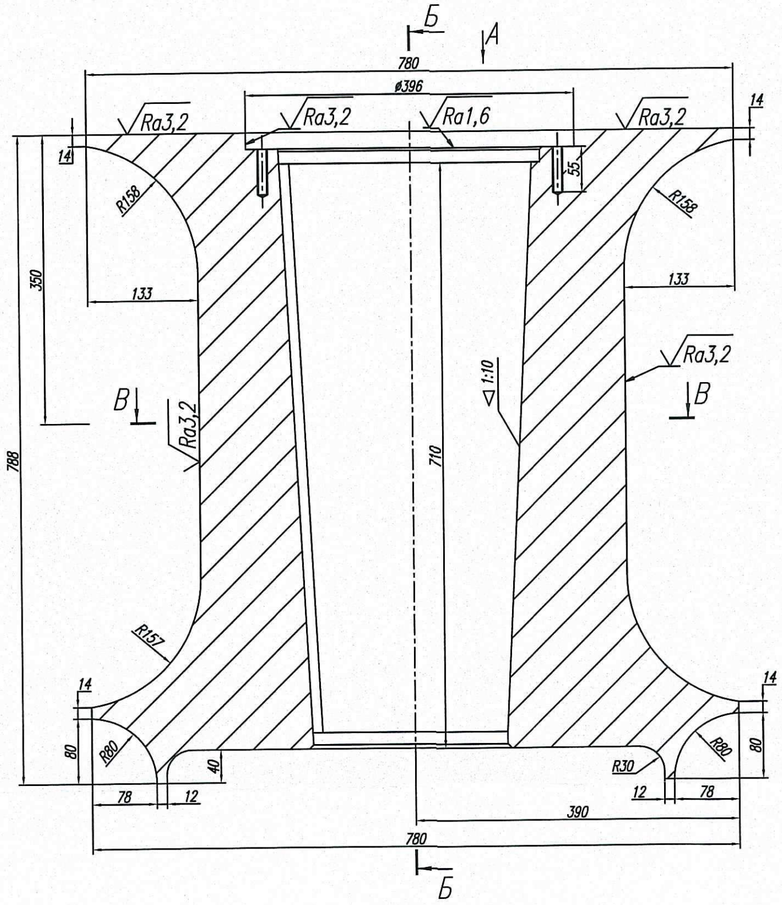

А

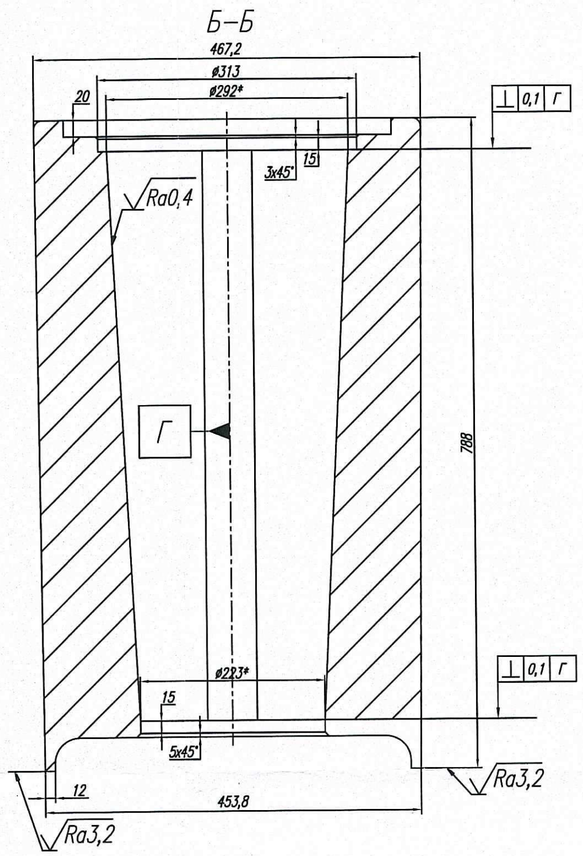

В–В

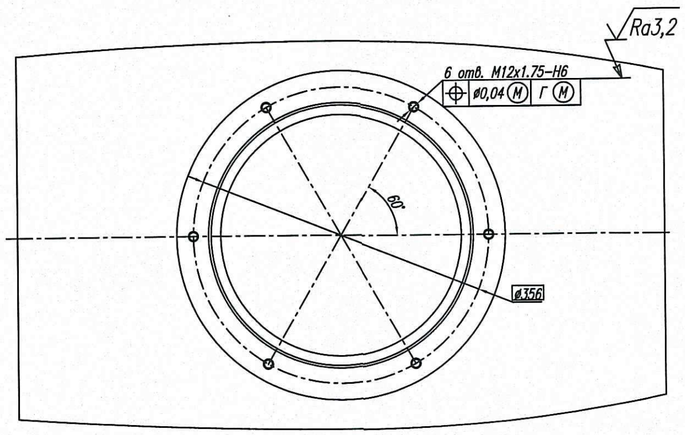

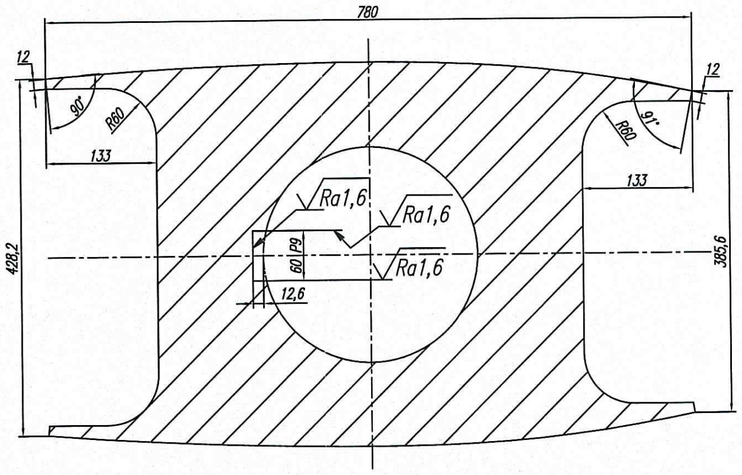

Ra80 (√)

120 ПОДРАЗДЕЛЕНИЕ BRANCH OFFICE
PC RS
ОДОБРЕНО APPROVED
Дата / Date 18.07.2018

СОГЛАСОВАНО
Замечаний не получено
Исх.N°404 от 30.11.17г.

Годен на стр. N°303

1 * Размеры выполнить по баллеру RSD49L-210-029.
2 Неуказанное предельное отклонение размеров: H14, h14, ±IT14/2.
3 Допускается смещение оси расточки отливки от теоретической оси до 2мм.
4 Отливка по RSD49L-210-037.01.
5 Проверить прилегание поверхности конуса ступицы пера руля к сопрягаемой поверхности баллера. Пятна контакта должны располагаться сплошными кольцевыми поясами по всей поверхности и составлять не менее 70% общей площади контакта.

Согласовано:
Зам. н-ка КБО АО ССЗ „Лотос"
[signature] / Заплавиов Н.Н. / 04.04.18г

	Зам.	RSD49L.194			RSD49L-210-037			
Изм.	Лист	N документа	Подпись	Дата	Ступица	Литера	Масса	Масштаб
Разработ.		Огольцов					1233	1:5
Проверил		Пименова				Лист	Листов	1
Н. контр.		Фролова				ООО «Минибот-Техфлот»		
Утвердил		Арепин						

Копировал Формат А2

Первичное применение
Справ. N
Подпись и дата
Инв. N дубл.
Взамен инв. N
Подпись и дата
Инв. N подл.