ГМ05.900.130.01

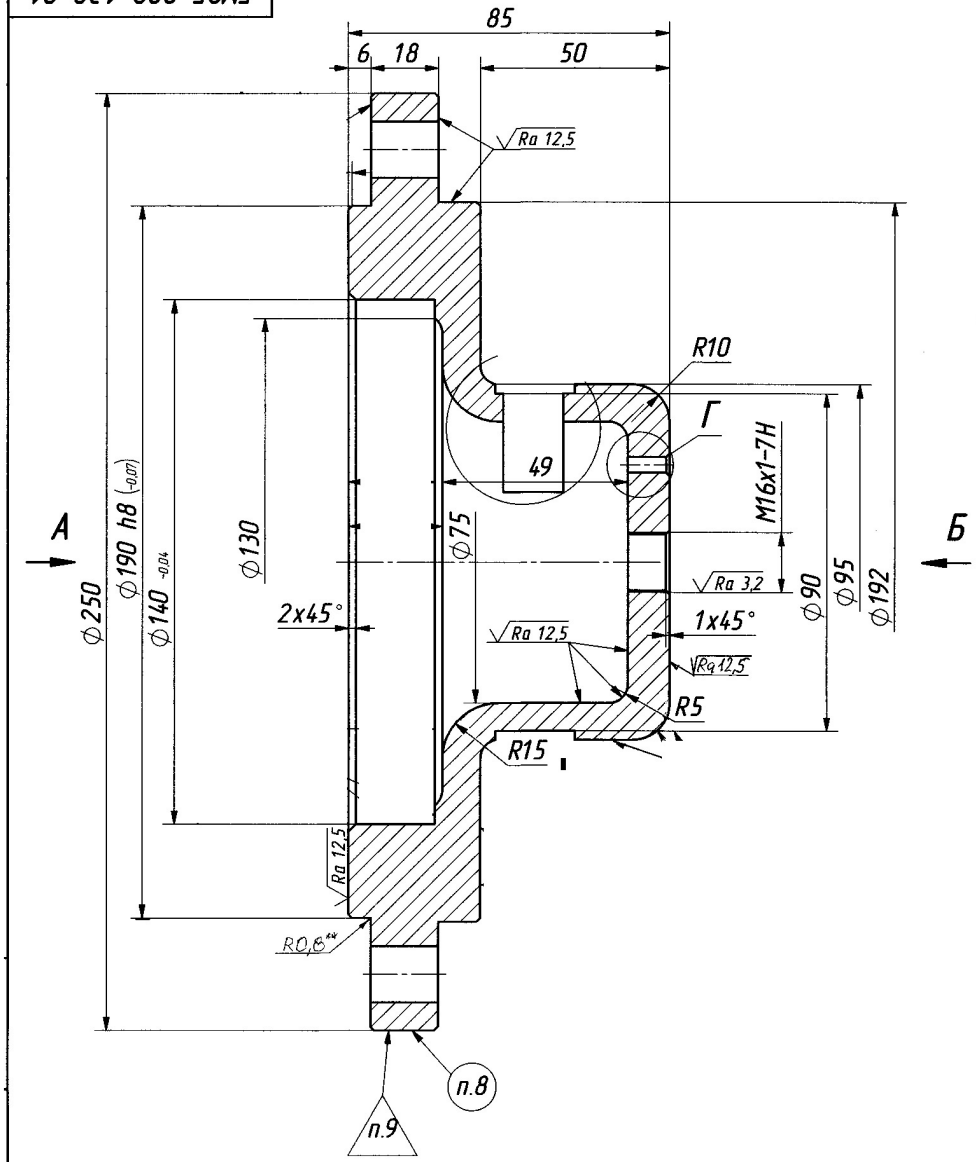

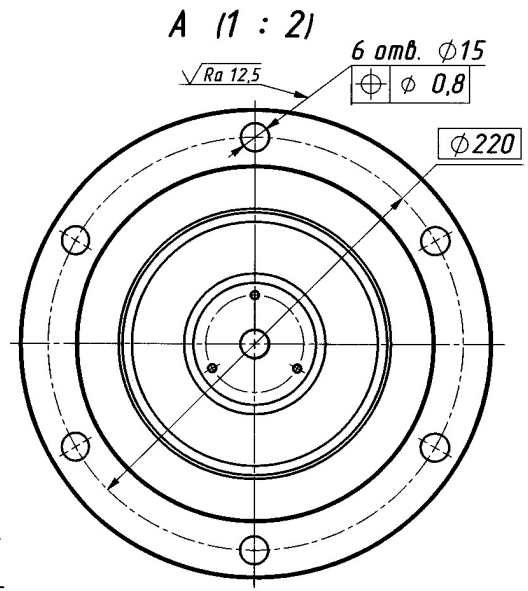

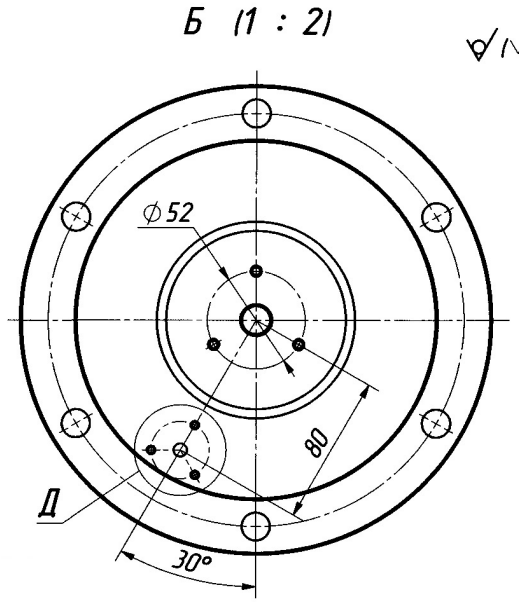

1. Отливку выполнить по ГОСТ 977-88 и документации предприятия-изготовителя. Точность отливки 12-0-0-12 ГОСТ 26645-85.
2. Неуказанные литейные радиусы от 5 до 8 мм.
3. * Размер уточнить при сборке.
4. **Размеры обеспеч. инстр.
5. *** Размер для справок.
6. H14, h14, ± IT14/2.
7. Шероховатость поверхностей фасок Ra 12,5.
8. Маркировать обозначение чертежа, марку материала ударным способом шрифтом 5-Пр3 ГОСТ 26.020-80.
9. Клеймить знак ОТК.

	ГМ05.900.130.01			
	Корпус	Литера	Масса	Масштаб
		А	8,5	1:1
		Лист	Листов 1	
	Сталь 25Л ГОСТ 977-88			

Копировал

Формат А2