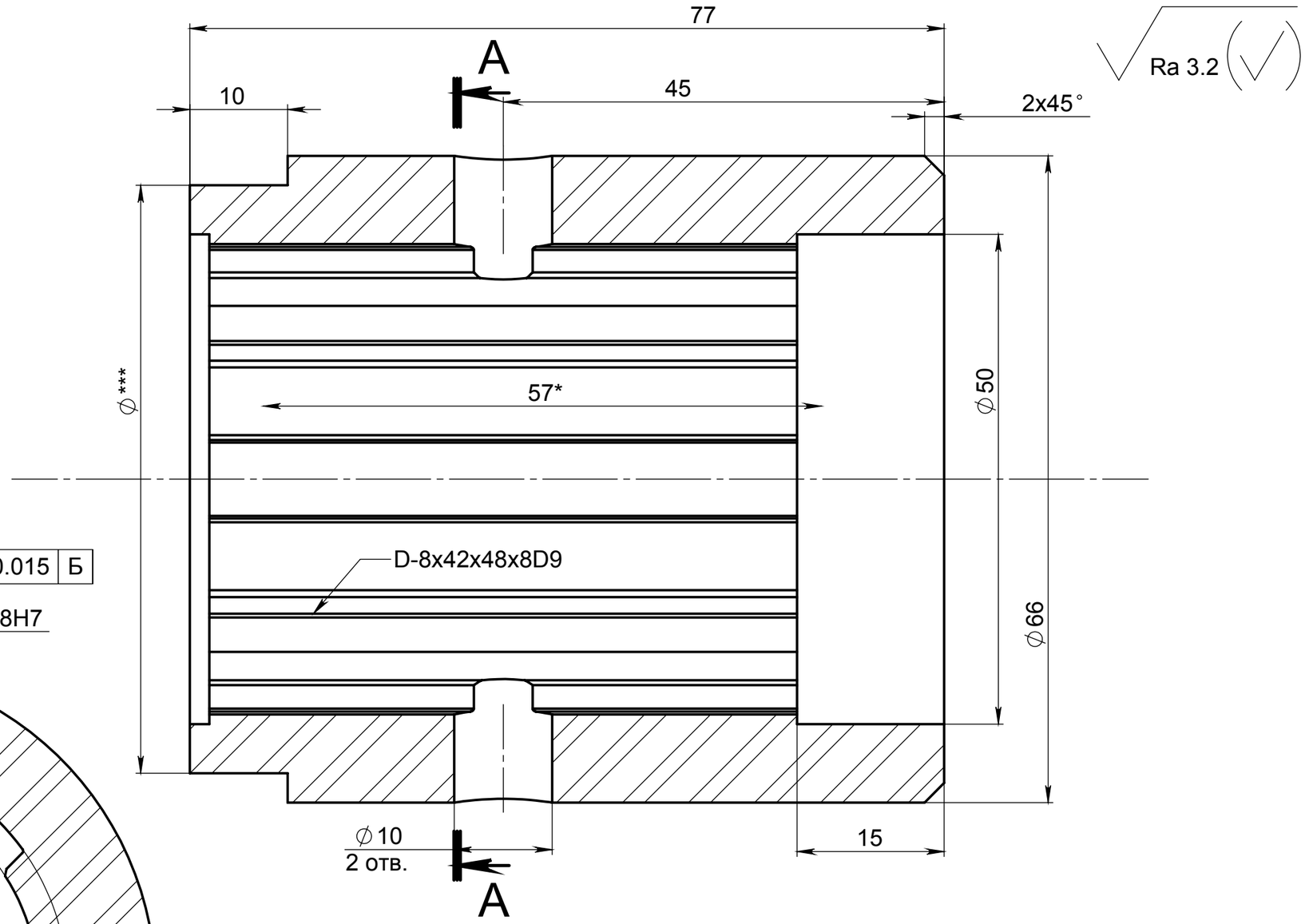

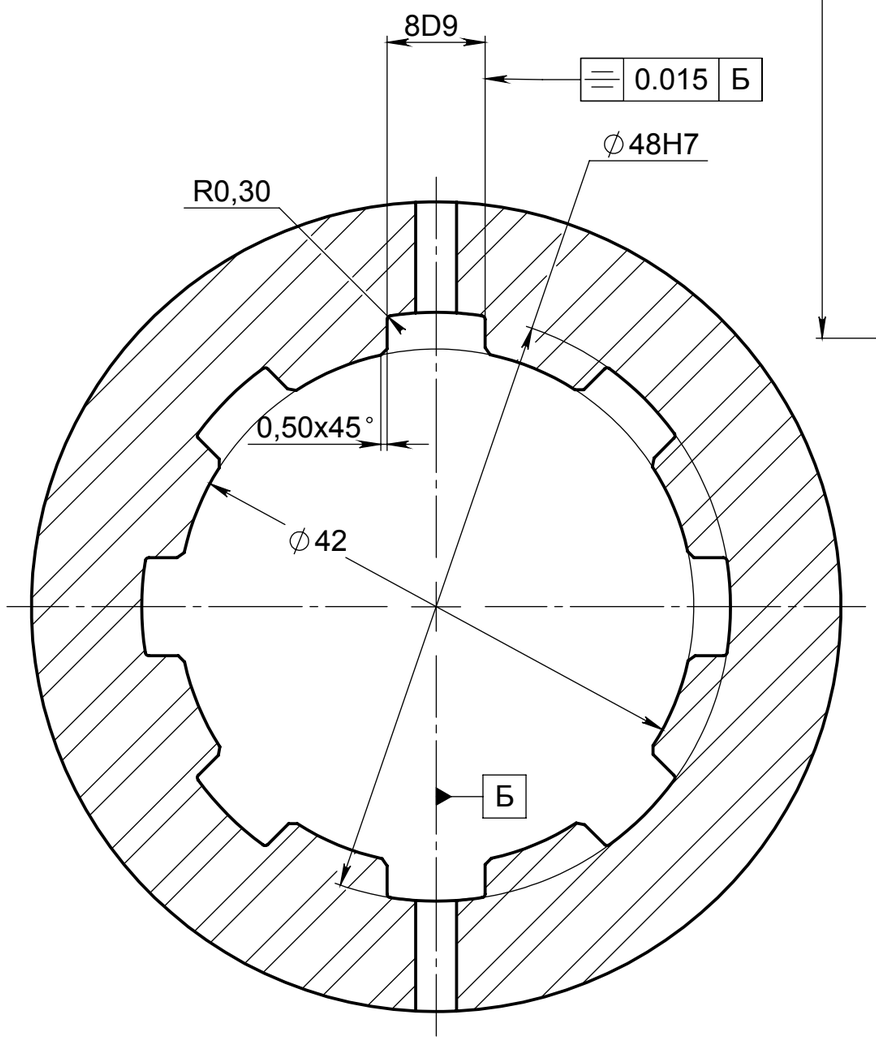

1. * Размеры для справок.
2. Неуказанные предельные отклонения - по IT12
3. Допускается замена материала на другой с аналогичными механическими свойствами.
4. ** Размер уточнить по ответной части детали.
5. Шлицевое соединение выполнить по ГОСТ 1139-80.

Изм.	Лист	№ докум.	Подп.	Дата		Лит.	Масса	Масштаб
Разраб.					Торец колонны 2		1	2:1
Пров.						Лист 1	Листов 1	
Т. контр.								
					Сталь 45 ГОСТ 1050-2013	ООО "СПО"		
Н. контр.								
Утв.								

Справ. №
Подп. и дата
Инв. № дубл.
Взам. инв. №
Подп. и дата
Инв. № подл.

Копировал
Формат А3