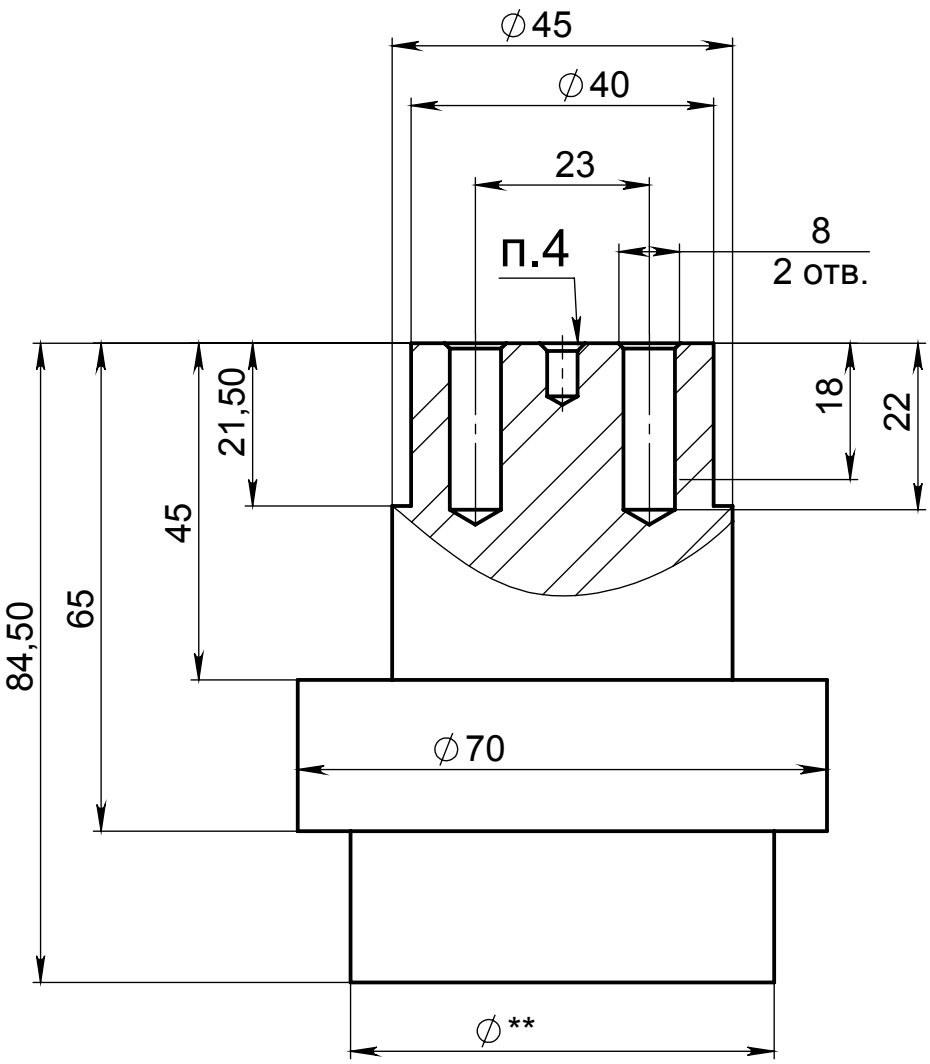

1. * Размеры для справок.
2. Неуказанные предельные отклонения - по IT12
3. Допускается замена материала на другой с аналогичными механическими свойствами.
4. Центровочное отверстие ∅4 ГОСТ 14034-74. С обоиз торцов детали.
5. ** Размер уточнить по ответной части детали.

Изм.	Лист	№ докум.	Подп.	Дата
Разраб.				
Пров.				
Т. контр.				
Н. контр.				
Утв.				

Торец колонны 1

Лит.	Масса	Масштаб
	1,4	1:1
Лист 1	Листов 1	

Сталь 45 ГОСТ 1050-2013

ООО "СПО"

Перв. примен.

Справ. №

Подп. и дата

Инв. № дубл.

Взам. инв. №

Подп. и дата

Инв. № подл.

Копировал

Формат А4