48-КД.01.01.005

Перв. примен.

Справ. №

Обозначение	Позиция детали	Диаметр условного прохода, Dy	МАССА, кг.
48-КД.01.01.005 -1	1	600	212
-2	2	600	212

Деталь поз.1
(фланец верхний)

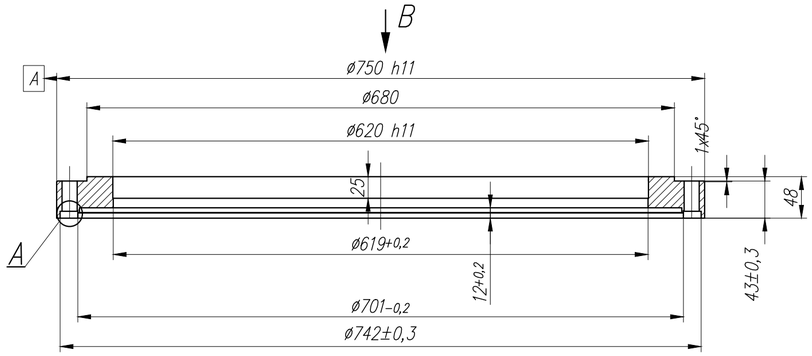

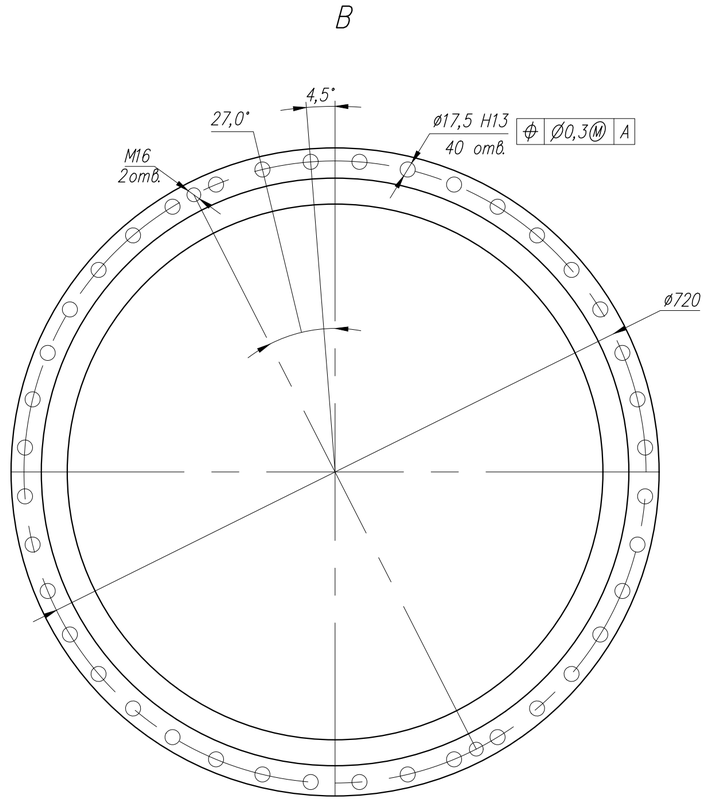

Деталь поз.2
(фланец нижний)

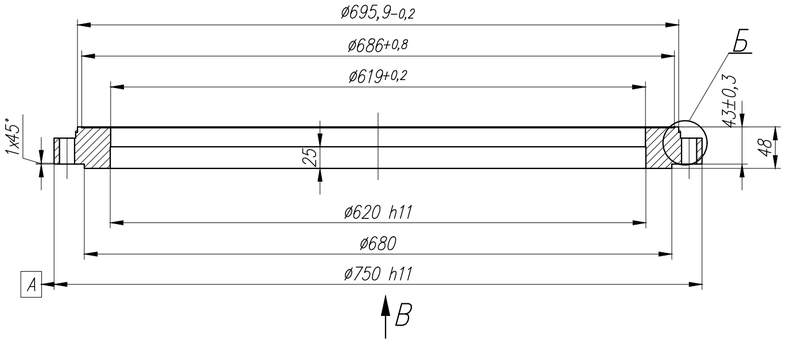

Б(1:1)

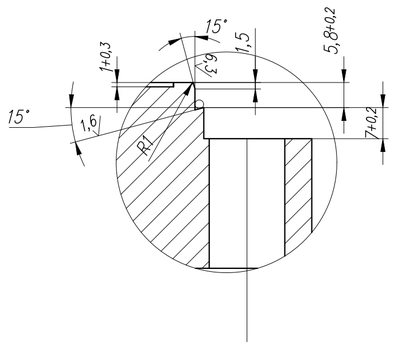

А(1:1)

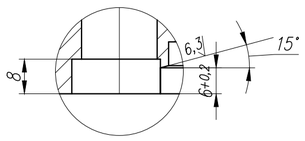

1. Технические требования к изготовлению и стыковке трубопроводов по ГОСТ 26526-85
2. Неуказанные предельные отклонения размеров – H14; h14; $IT\frac{14}{2}$

					48-КД.01.01.005			
Изм.	Лист	№ докум.	Подп.	Дата	Фланец Ду600	Лит.	Масса	Масштаб
Разраб.						Р	см. табл.	-
Пров.								
Т.контр.						Лист 1	Листов 1	
Н.контр.					Гр. IV 12Х18Н10Т ГОСТ 25054			
Утв.								

Копировал Формат А2

Подп. и дата

Инв. № дубл.

Взам. инв. №

Подп. и дата

Инв. № подл.