1801.01.09.003

Ra 10,0 (√)

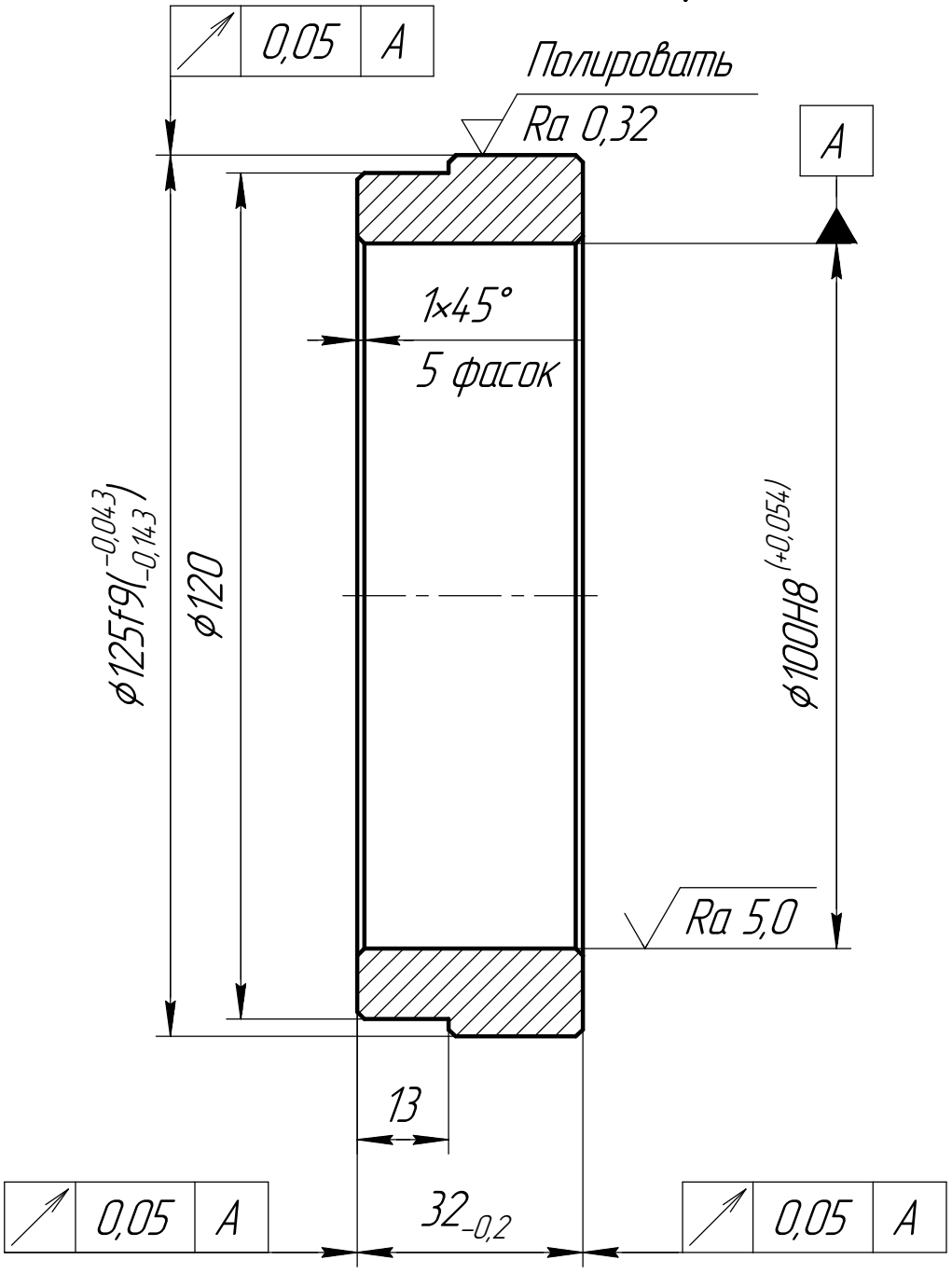

1 45...50 $HRC_Э$

2 H14, h14, $\pm \frac{IT14}{2}$.

Изм.	Лист	№ докум.	Подп.	Дата
Разраб.		Земсков		
Пров.		Малыгин		
Т.контр.		Вахрушова		
Н.контр.		Дмитриева		
Утв.		Афанасьев		

1801.01.09.003

Втулка

Лит.	Масса	Масштаб
	1	1:1
Лист	Листов 1	

Сталь 40Х13 ГОСТ 5632-72

Перв. примен. | Справ. № | Подп. и дата | Инв. № дубл. | Взам. инв. № | Подп. и дата | Инв. № подл.

Копировал | Формат А4