NXRT.CELL.02GV

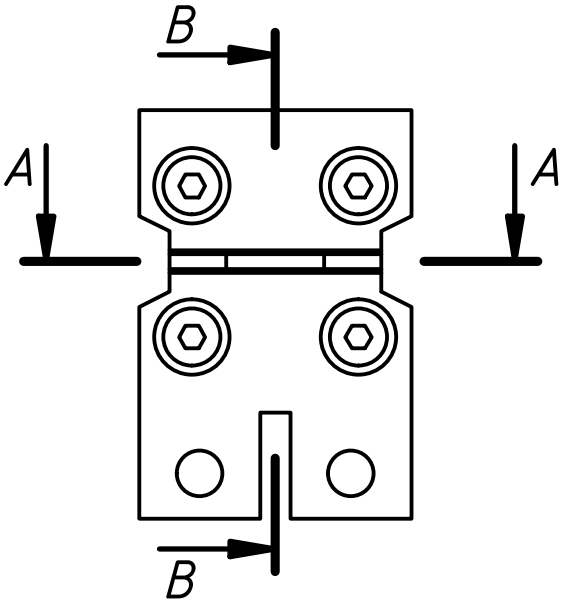

B–B (2 : 1)

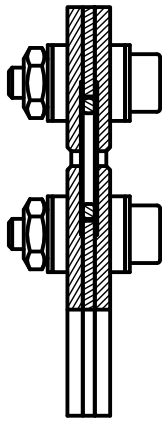

A–A (2 : 1)

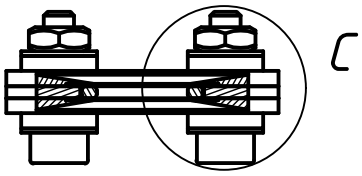

C (4 : 1)

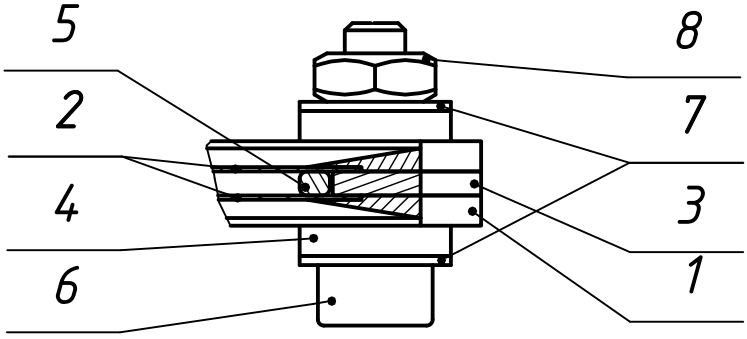

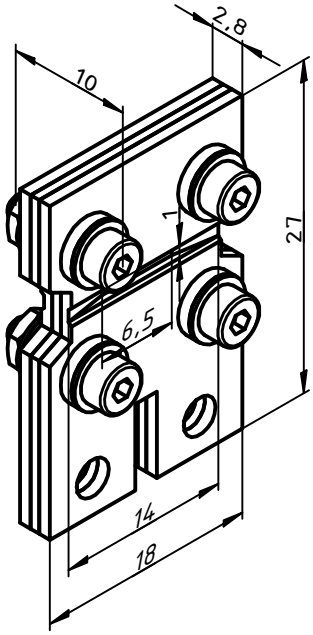

Поз.	Наименование	Кол.
1	Пластина	2
2	Окно стеклоуглеродное	2
3	Проставка	1
4	Изолятор	8
5	Кольцо уплотнительное	1
6	Винт DIN 912 – M2 x 8	4
7	Шайба DIN 125 – A 2,2	8
8	Гайка DIN 934 – M2	4

Изм.	Лист	№ докум.	Подп.	Дата
Разраб.		Шаповалов		
Пров.				
Т. контр.				
Нач.отд.				
Н. контр.				
Утв.				

NXRT.CELL.02GV

Ячейка для NanoXRT

Чертеж общего вида

Лит.	Масса	Масштаб
	9,2	2 : 1
Лист	Листов 1	

МИИ ИМ ЮФУ

Перв. примен.

Справ. №

Подп. и дата

Инв. № дубл.

Взам. инв. №

Подп. и дата

Инв. № подл.

Копировал

Формат А4