МАСТ.130214.00.00.001

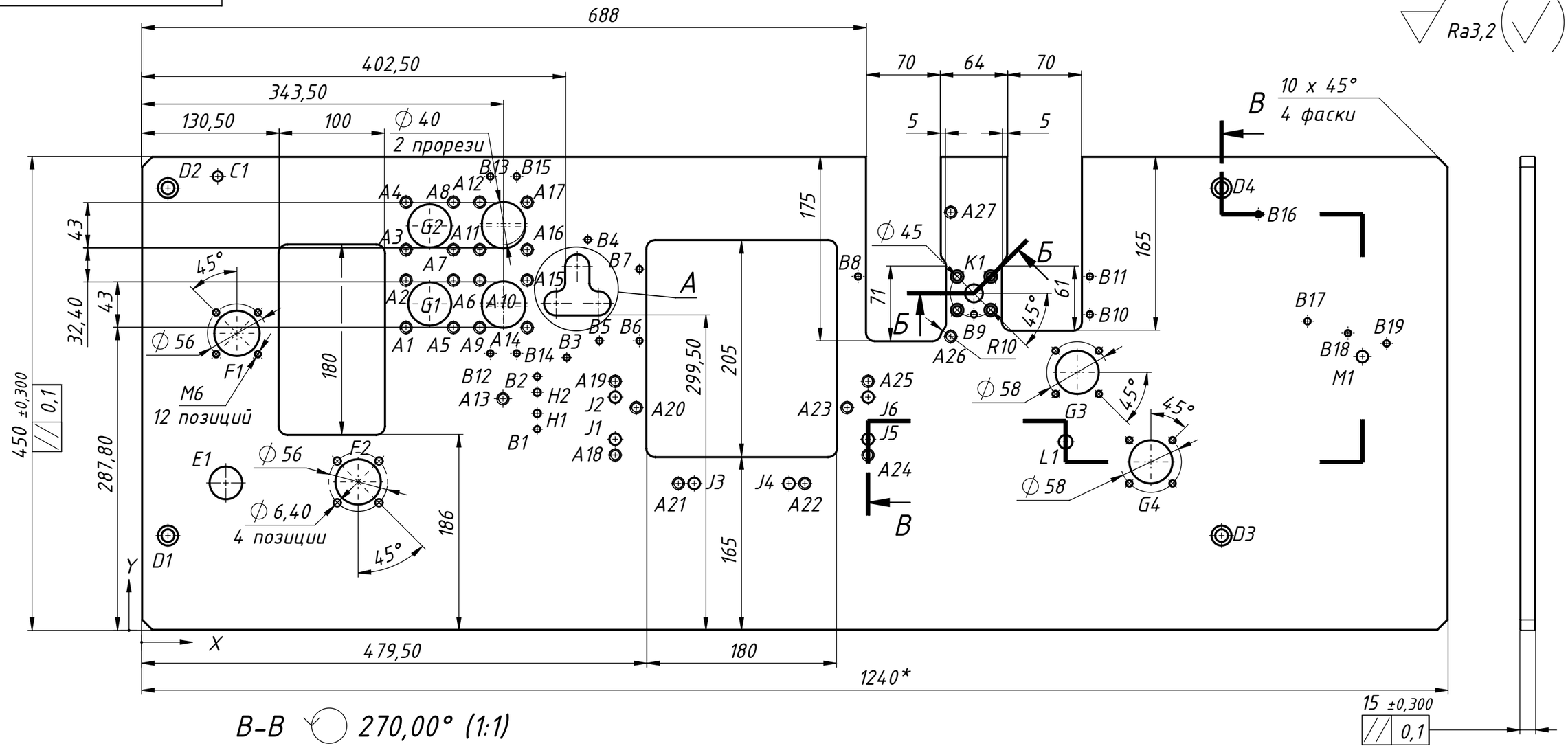

В-В 270,00° (1:1)

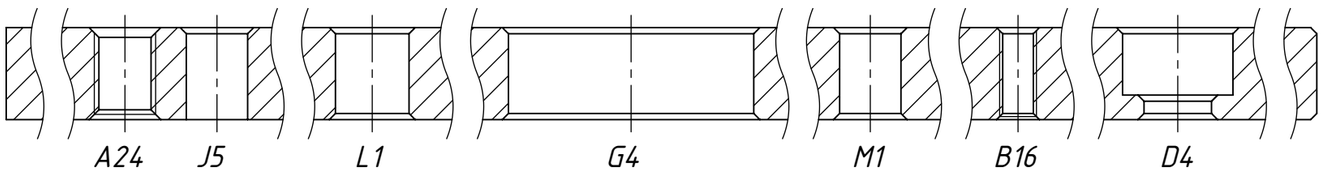

1. Для всех резьбовых отверстий снять фаски: М6-1х45°, М10-1,6х45°
2. Допуск линейных размеров положения осей отверстий принять ±IT9/2
3. Допуск остальных линейных размеров без обозначений принять ±IT11/2
4. Острые кромки притупить.
5. Не указанные фаски принять 1х45°, радиусы закруглений 8мм
6. * Размер для справки

Б-Б (1:2)

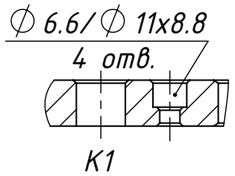

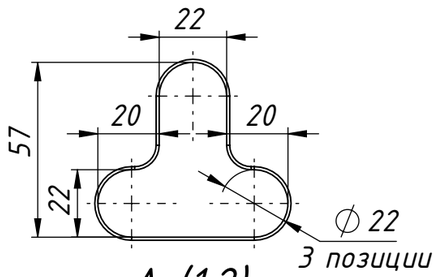

А (1:2)

Изм.	Лист	№ докум.	Подп.	Дата	МАСТ.130214.00.00.001		
Разраб.		Коробий Н.Н.		01.03.2019	Плита	Лит.	Масса: 54.03 / Масштаб: 1:4
Пров.		Глущенко А.А.				Лист 1	Листов 2
Т. контр.							
Н. контр.					Сталь 45 ГОСТ 1050-88	ЭЛТА	
Утв.		Глухов Ю.Ф.					

Файл: МАСТ.130214.00.00.001

Подп. дата | Инв. № дубл. | Взам. инв. № | Подп. и дата | Инв. № подл.

Копировал | Формат А3

МАСТ.130214.00.00.001

Обозн. отв.	X	Y	РАЗМЕР
A1	251	287,5	M10 ГОСТ 24705-2004 НАСКВОЗЬ
A2	251	332,5	
A3	251	361,5	
A4	251	406,5	
A5	296	287,5	
A6	296	332,5	
A7	296	361,5	
A8	296	406,5	
A9	321	287,5	
A10	321	332,5	
A11	321	361,5	
A12	321	406,5	
A13	343	220	
A14	366	287,5	
A15	366	332,5	
A16	366	361,5	
A17	366	406,5	
A18	449,5	166,5	
A19	449,5	236,5	
A20	469,5	211,5	
A21	509,5	139,5	
A22	629,5	139,5	
A23	669,5	211,5	
A24	689,5	166,5	
A25	689,5	236,5	
A26	768	279	
A27	768	397	
B1	375,5	191	M6 ГОСТ 24705-2004 НАСКВОЗЬ
B2	375,5	241	
B3	403,5	259	
B4	423,5	371	
B5	434,5	275	
B6	472,5	275	
B7	472,5	343	
B8	680	336	

Обозн. отв.	X	Y	РАЗМЕР
B9	790	300	M6 ГОСТ 24705-2004 НАСКВОЗЬ
B10	900	300	
B11	900	336	
B12	331	263	
B13	331	431	
B14	356	263	
B15	356	431	
B16	1060	395	
B17	1106,6	293,5	
B18	1145	282,2	
B19	1181,7	272,4	
C1	72,2	431	⌀ 8,40 +0,022 THRU
D1	25	90	⌀ 11/⌀ 18x11
D2	25	420	
D3	1025	90	
D4	1025	420	
E1	80	140	⌀ 30 +0,033 THRU
F1	90,5	282	⌀ 42 +0,039 THRU
F2	205,5	141	
G1	273,5	310	⌀ 40 +0,039 THRU
G2	273,5	384	
G3	888	245	
G4	958	160	
H1	375,5	206	⌀ 6 +0,018 THRU
H2	375,5	226	
J1	449,5	181,5	⌀ 10 +0,022 THRU
J2	449,5	221,5	
J3	524,5	139,5	
J4	614,5	139,5	
J5	689,5	181,5	
J6	689,5	221,5	
K1	790	320	⌀ 16 +0,027 THRU
L1	877	179	⌀ 12 +0,027 THRU
M1	1158,7	259,9	⌀ 10 +0,022 THRU

Файл: МАСТ.130214.00.00.001

Подп. дата | Инв. № дубл. | Взам. инв. № | Подп. и дата | Инв. № подл.

Изм.	Лист	№ докум.	Подп.	Дата	МАСТ.130214.00.00.001	Лист 2

Копировал Формат А4