Поз 3-4шт М 1:1

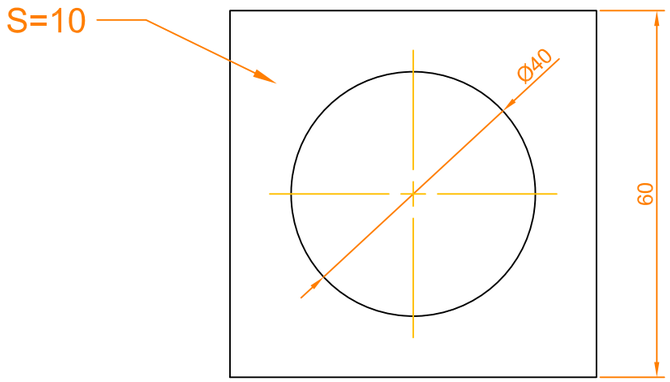


Поз 10-3шт М 1:1

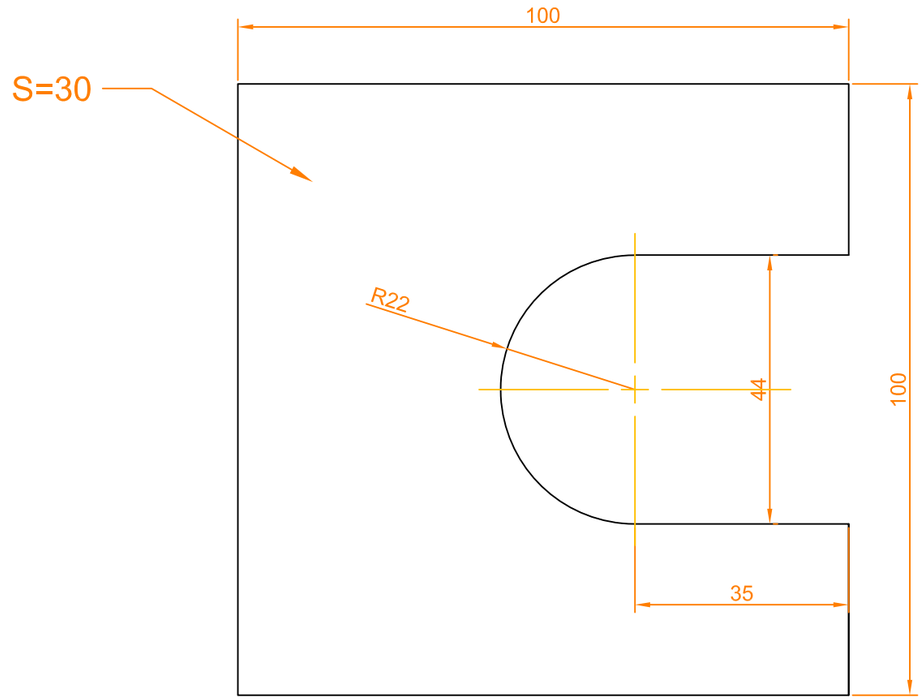


Поз 7-1шт М 1:1

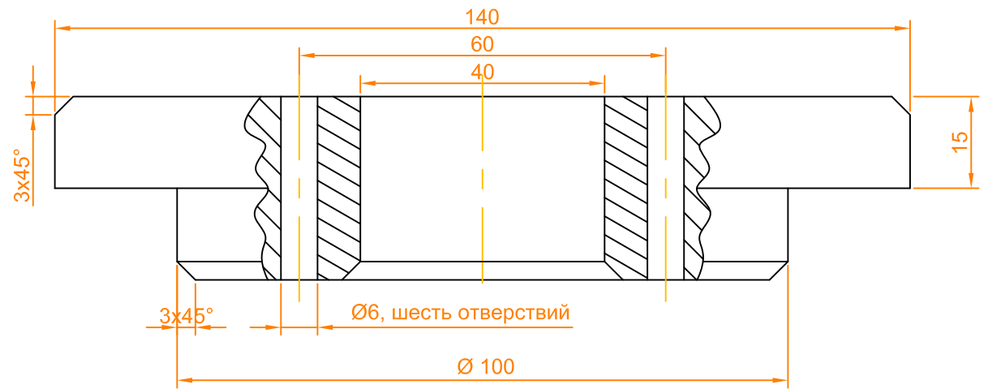


| | | | | | | | | |
|---|---|---|---|---|---|---|---|---|
| | | | | | | | | |
| | | | | | | | | |
| | | | | | | Лит | Масса | Масштаб |
| Изм. | Лист | | | | | | | |
| Разраб. | | | | | | | | |
| Пров. | | | | | | | | |
| Т. контр. | | | | | | Лист | Листов | |
| | | | | | | | | |
| Н. контр. | | | | | | | | |
| Утв. | | | | | | | | |