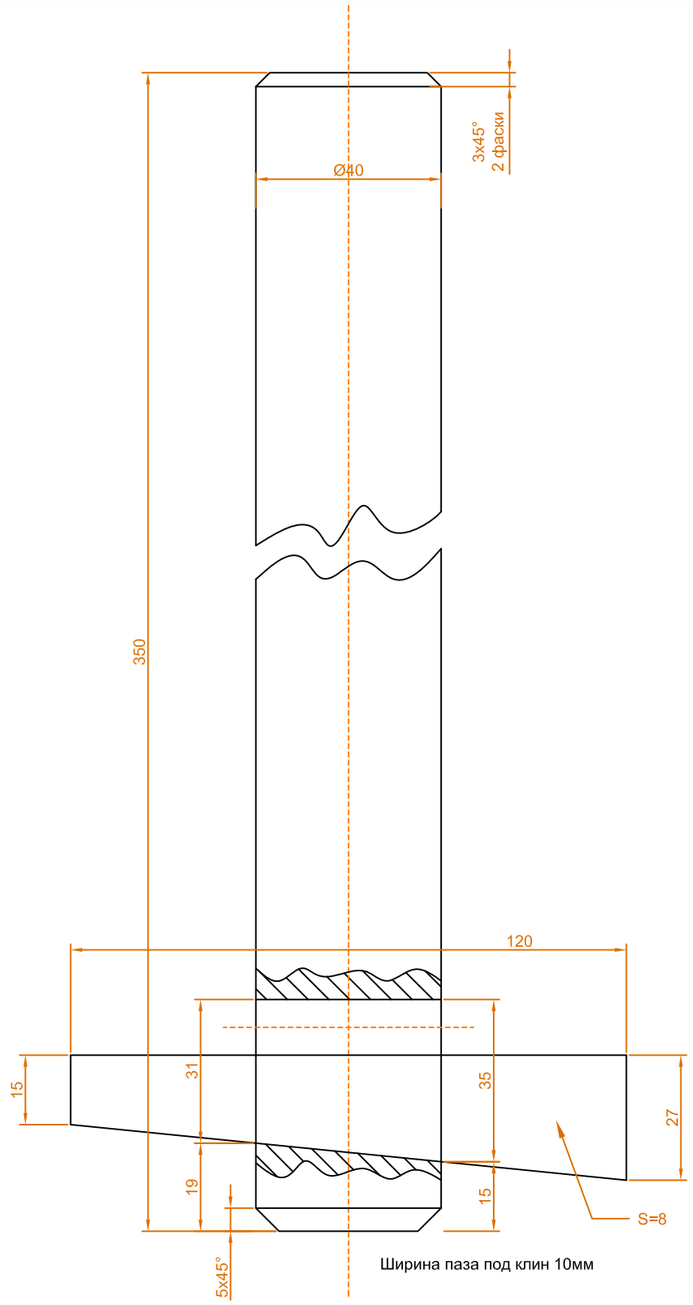

						Лит	Масса	Масштаб
Изм.	Лист							
Разраб.								
Пров.								
Т. контр.						Лист	Листов	
Н. контр.								
Утв.								