8539-4754.011

Ra 6,3 (√)

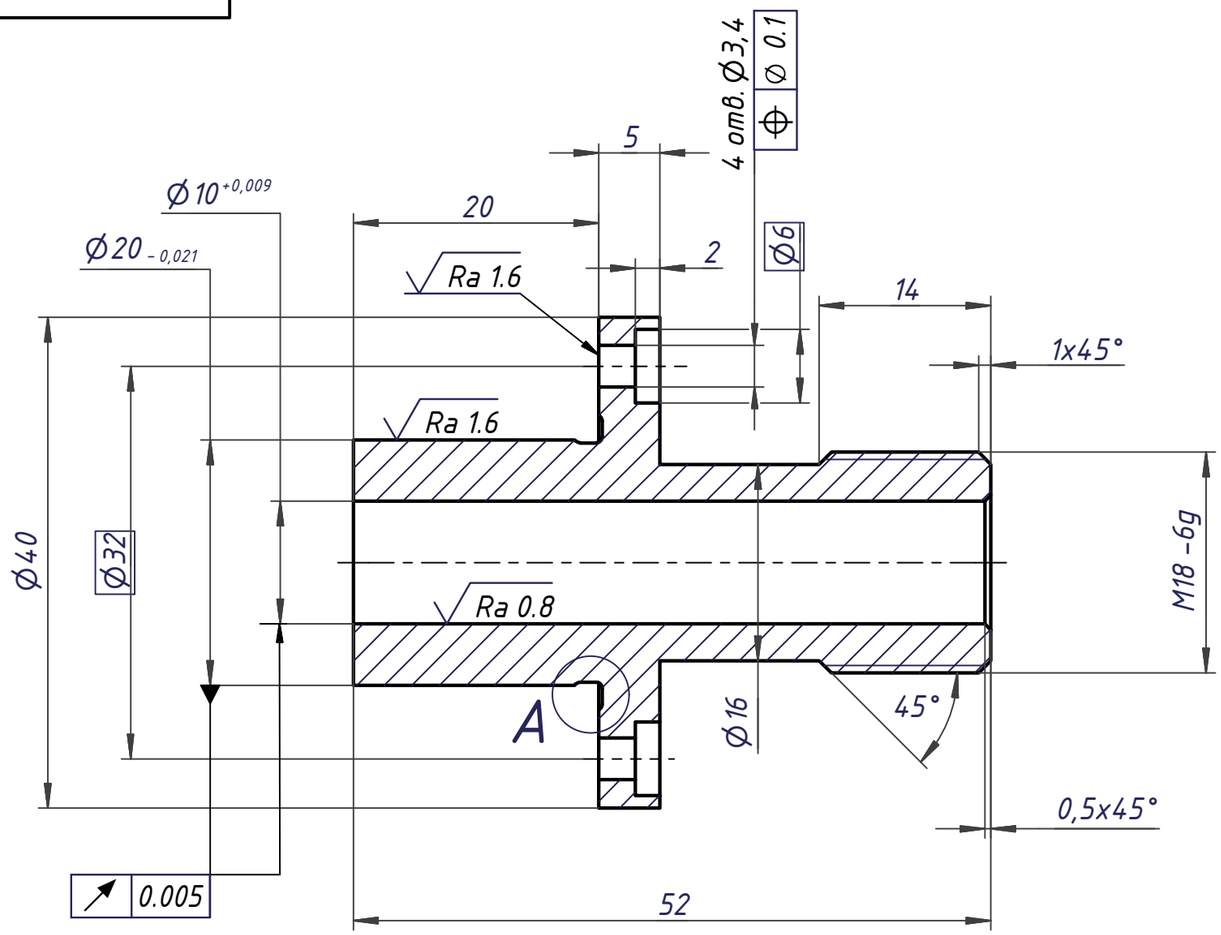

A (4 : 1)

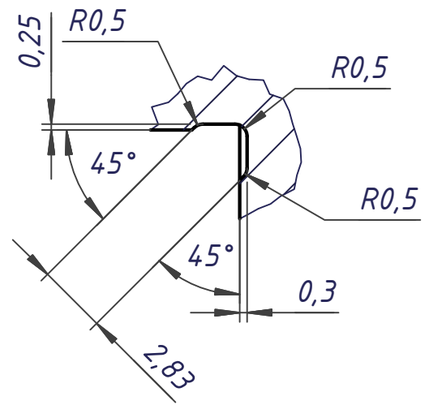

1. 40...45 HRC.
2. Общие допуски по ГОСТ 30893.1: H14, h14, ±IT14/2
3. Покрытие: Хим.Окс.прм.

Распечатано с ДЭ DOC_ID: Версия: CRC: Статус ОТД:

Изм	Лист	№ докум.	Подп.	Дата	8539-4754.011		
Разраб.					Стакан	Лит.	Масса: 0,11 / Масштаб: 2:1
Пров.						Лист	Листов 1
Т.контр.							
Н.контр.					Сталь 45 ГОСТ 1050-2013		
Утв.							

Копировал Формат А3

Перв. примен. 8539-4754

Справ. №

Подп. и дата

Инв. № дубл.

Взам. инв. №

Подп. и дата

Инв. № подл.