ПИЮШ.56812193.020.500.001

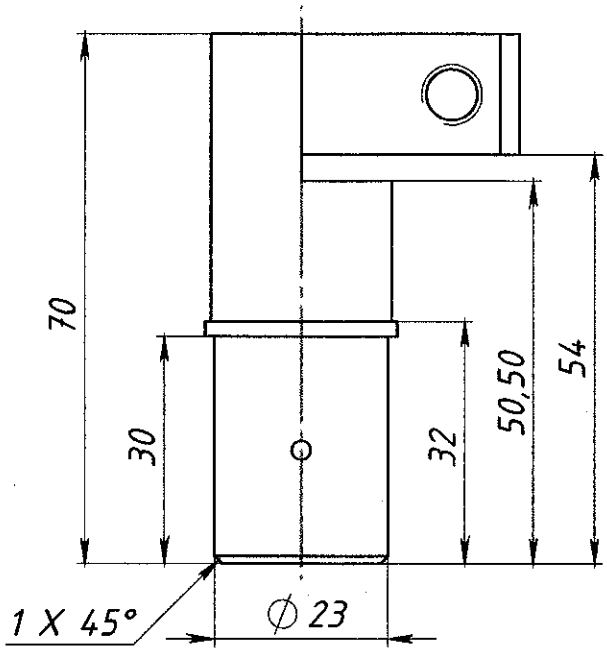

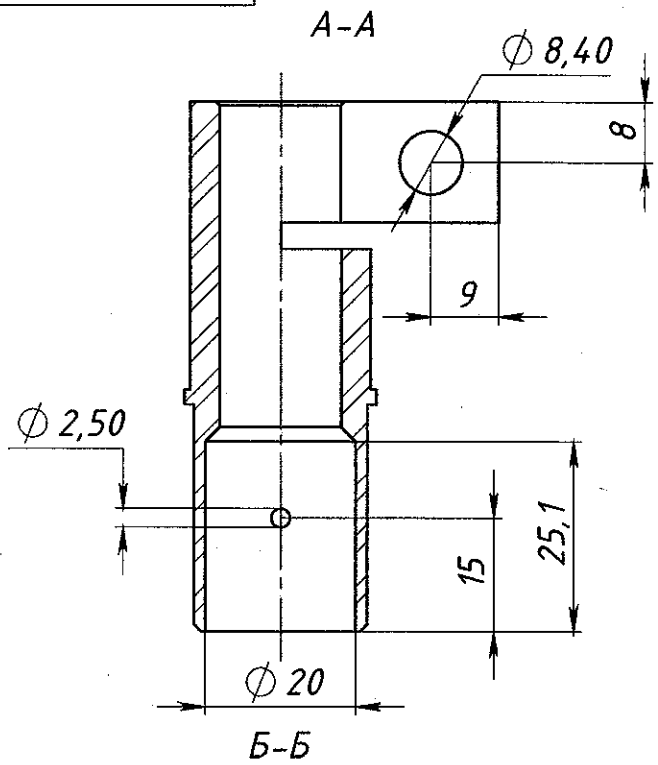

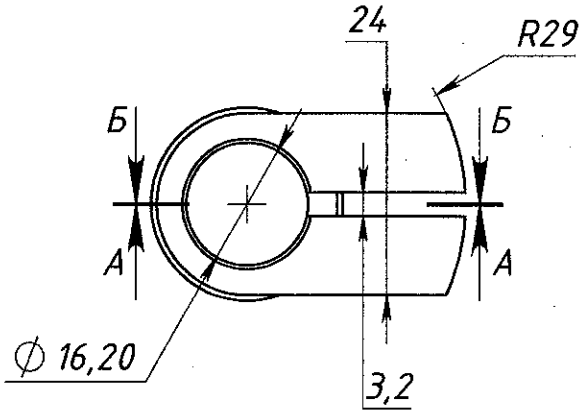

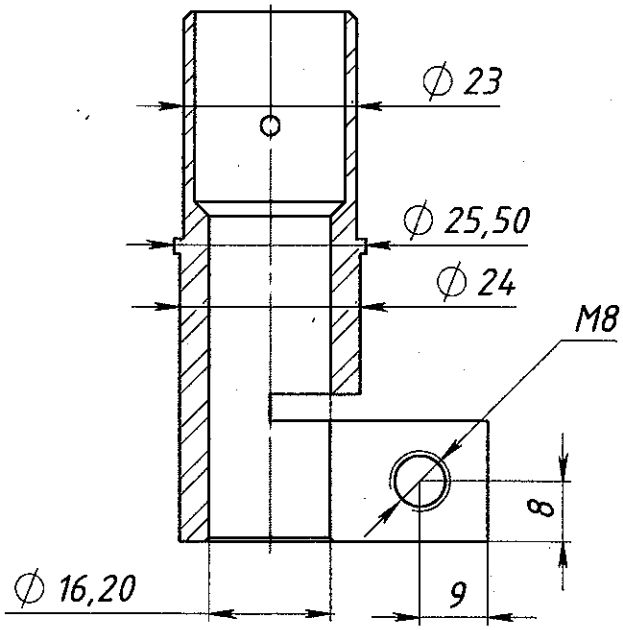

Общие допуски по ГОСТ 30893.1-2002: H14, h14, ± t2/2.

Изм.	Лист	№ докум.	Подп.	Дата	ПИЮШ.56812193.020.500.001		
Разраб.		Ганиев А.С.		22.08.2017	Хомут штанги	Лит.	Масса: 50.37 / Масштаб: 1:1
Пров.						Лист	Листов 1
Т. контр.		Сидоров С.В.					

Перв. примен. | Справ. № | Подп. и дата | Инв. № дубл. | Взам. инв. № | Подп. и дата | Инв. № дубл.