РУ1.00.003

Ra 10 (√)

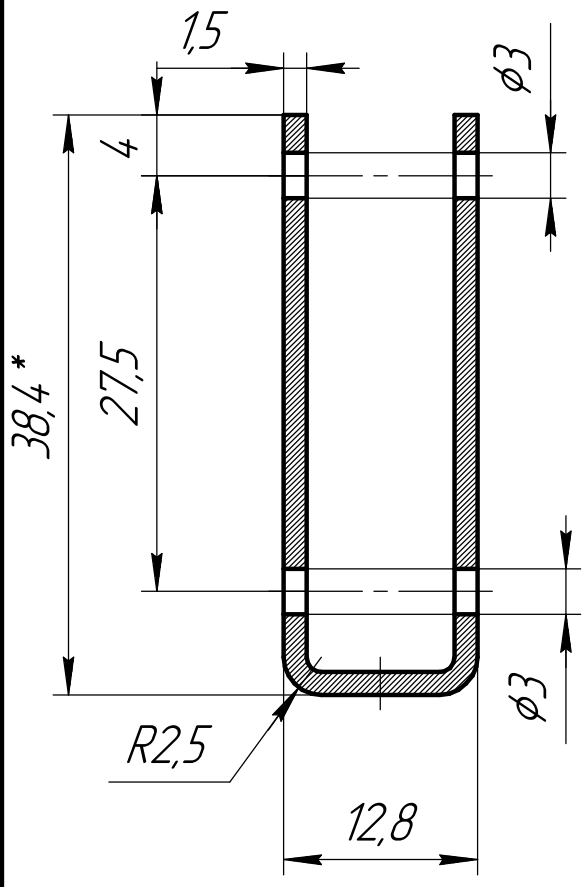

A (1:1)

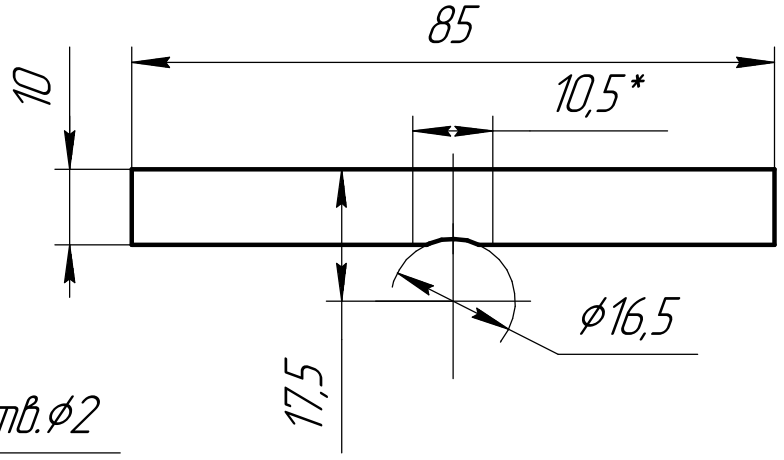

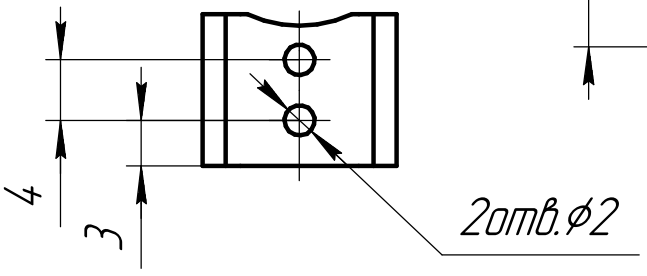

1 Материал заменитель: сталь 08 ГОСТ 1050–2013.
2 Общие допуски по ГОСТ 30893.1 – H14, h14, IT14/2.
3 Внешние острые кромки притупить фаской 0.2x45°.
4 *Размер для справок.

Изм.	Лист	№ докум.	Подп.	Дата
Разраб.				
Пров.				
Т.контр.				
Н.контр.				
Утв.				

РУ1.00.003

Пластина

Лит.	Масса	Масштаб
	0	2:1
Лист	Листов 1	

Сталь 10 ГОСТ 1050–13

Перв. примен. | Справ. № | Подп. и дата | Инв. № дубл. | Взам. инв. № | Подп. и дата | Инв. № подл.

Копировал | Формат А4