4-999801

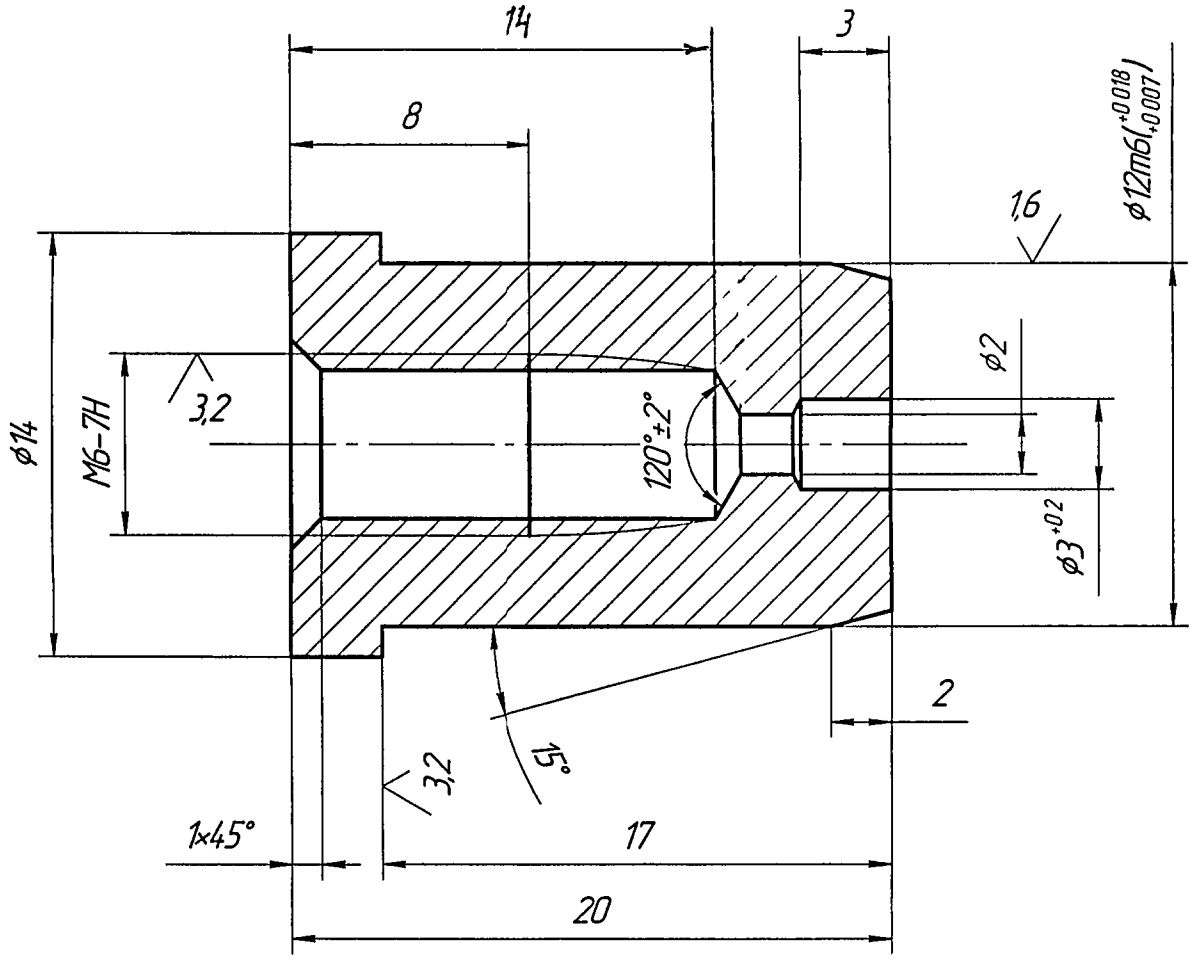

1 Неуказанные предельные отклонения размеров h14, $\pm\frac{IT14}{2}$, H14.

2 Острые кромки притупить фаской 0,5×45°

3 Маркировать по РД24 854 01-89

Изм	Лист	№ докум	Подп	Дата	4-999801			
Разраб		Ермакова		14.02.08	Втулка	Лит	Масса	Масштаб
Пров		Казакевич		14.02.08		И	0,016	4:1
Т контр						Лист	Листов 1	
Н контр		Фирсова		15.02.08	Л63 ГОСТ 15527-2004			
Утв								

Перв примен 4-999801

Справ №

Подп и дата

Инв № дубл

Взам инв №

Подп и дата 15.02.08

Инв № подл

4 999801 Копировал Формат А4