1R.150-00.904

Ra6.3(✓)

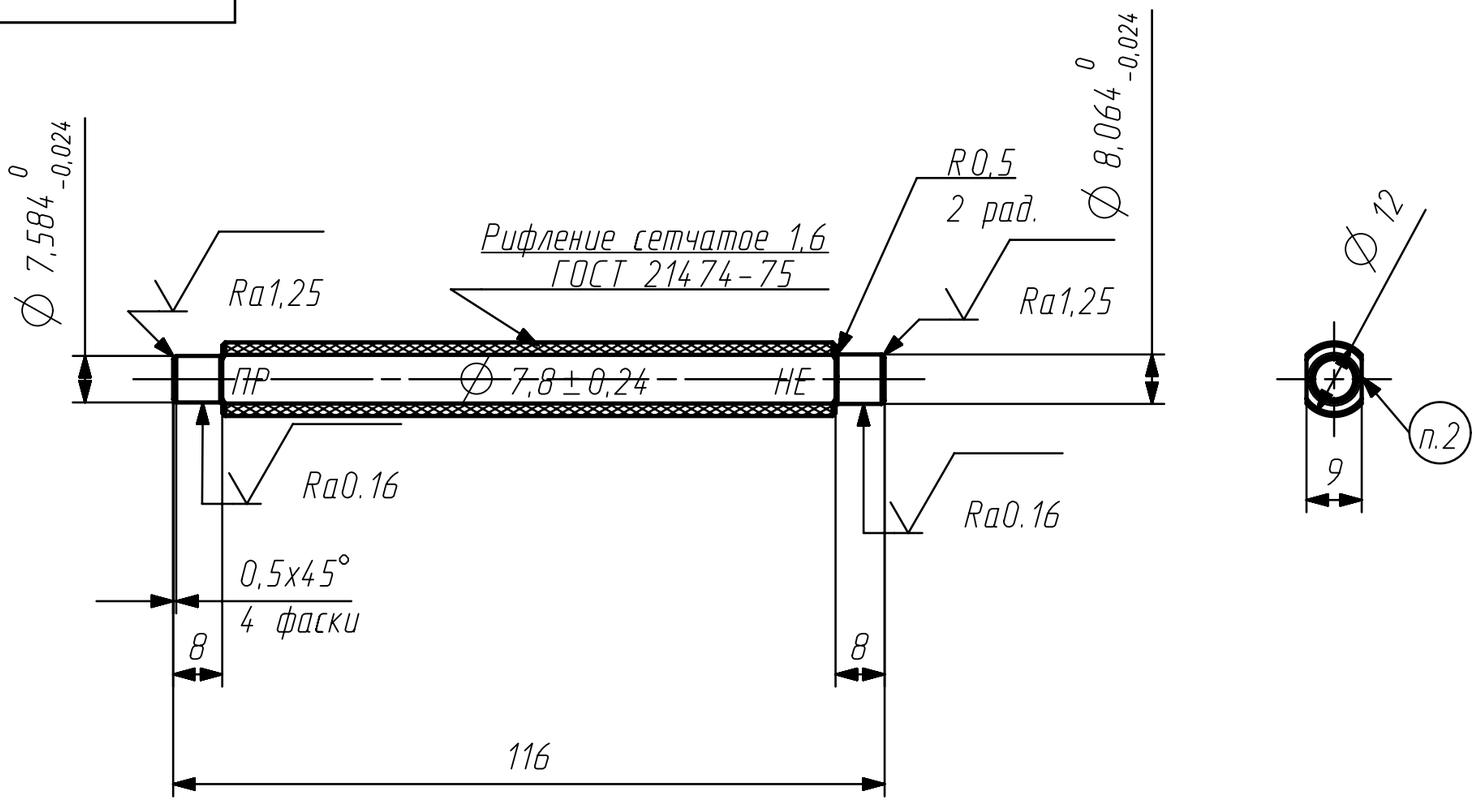

1. Неуказанные предельные отклонения по H12, h12, IT12/2.
2. Маркировать шрифтом 5-Пр3 по ГОСТ 26.008-85:
   ПР ∅ 7,8 ± 0,24 НЕ.
3. Покрытие рабочих поверхностей Хр0.6, нерабочих поверхностей Хим.Фос.Прм.
4. Разрешаеться замена материала на: ХВГ, 9ХВГ ГОСТ5950-2000. В случае замены материала покрытие (п.4) не наносить.

					1R.150-00.904		
Изм.	Лист	№ докум.	Подпись	Дата	Калибр 7,8	Лит.	Масса: 0,08 / Масштаб: 1:1
Разраб.		Воронцов А.П.				Лист 1	Листов
Проверил		Соловьев С.Б.					
Т.контр.							
					У10А ГОСТ 1435-99		
Н.контр.							
Утвердил		Каховский К.А.					

Перв. примен | Справ. № | Подпись и дата | Инв. № дубл. | Взам. инв. № | Подпись и дата | Инв. № подл.

Копировал

Формат А3