0319-277.ТУН-1000.02.01.10

Ra 3,2

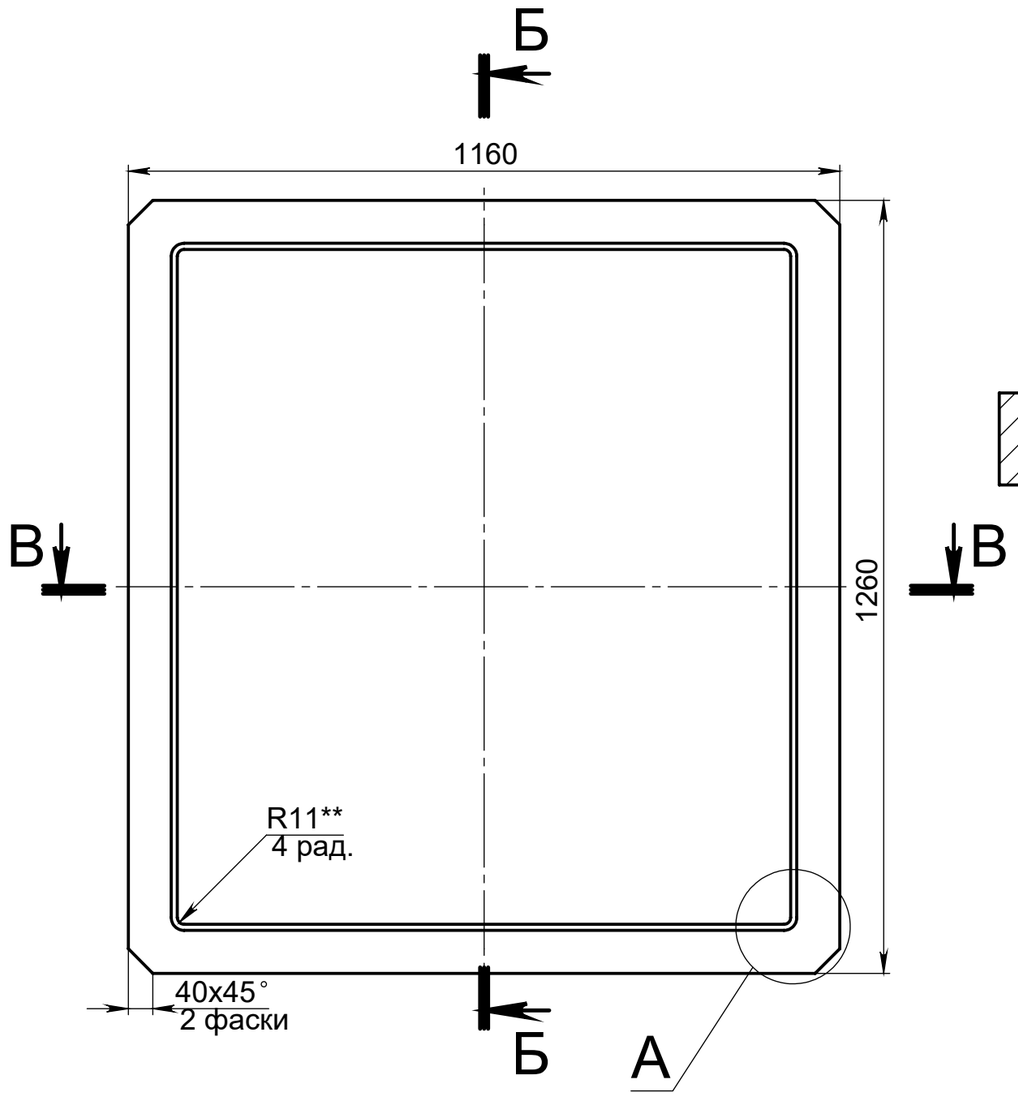

Б-Б (1 : 1)

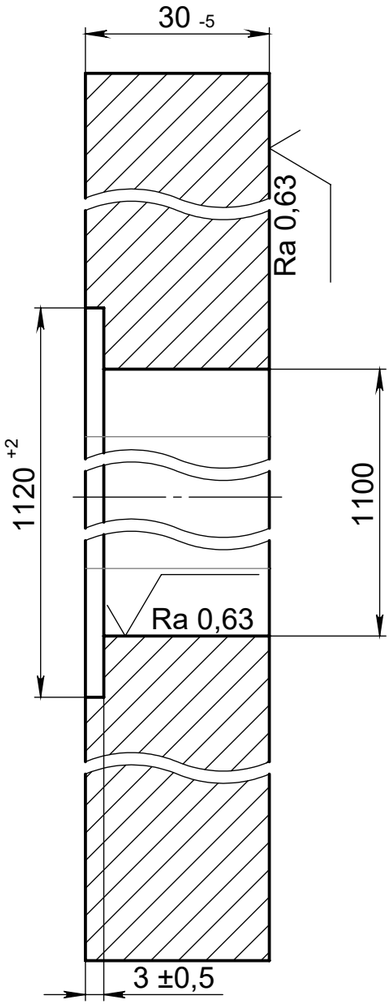

В-В (1 : 2)

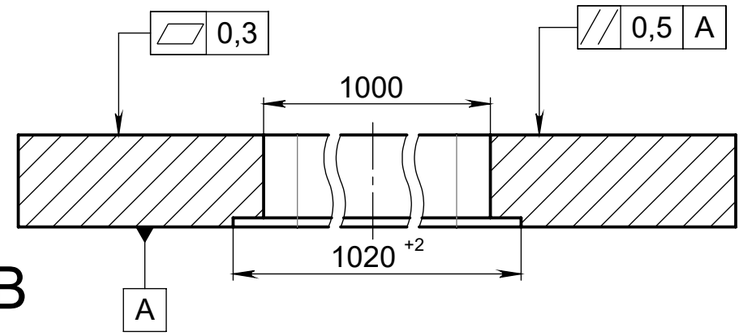

А (1 : 4)
4 места

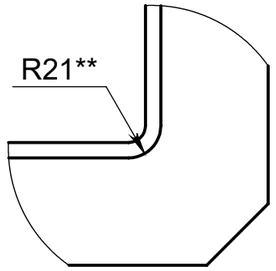

1. *Размер для справок.
2. **Размер определяется инструментом.
3. H12, h12, ±IT12/2.
4. Острые кромки притупить радиусом/фаской 0,2...0,3.

Изм.	Лист	№ докум.	Подп.	Дата	0319-277.TVH-1000.02.01.10		
Разраб.		Васильев			Фланец	Лит.	Масса / Масштаб
Пров.		Лударев					85.03 / 1:10
Т. контр.						Лист 1	Листов 1
Н. контр.					AISI 304	ООО "НПФ "РЕОМ"	
Утв.							

Копировал

Формат А3

Перв. примен.

Справ. №

Подп. и дата

Инв. № дубл.

Взам. инв. №

Подп. и дата

Инв. № подл.

PDM: (чертеж: ID<>Вер<>)(модель: ID<>Вер<>) Файл: (чертеж 0319-277.TVH-1000.02.01.10 - Фланец)(модель 0319-277.TVH-1000.02.01.10 - Фланец)