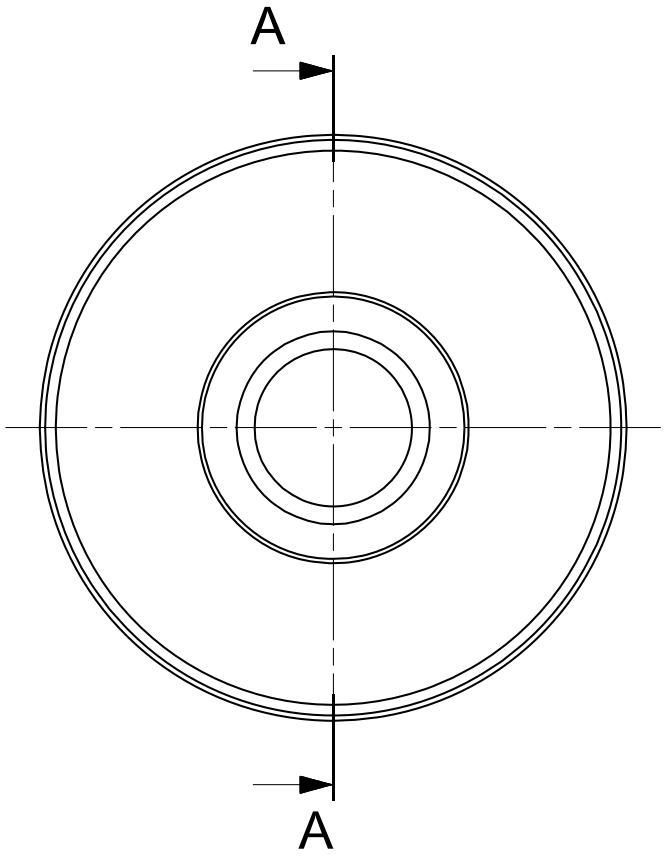

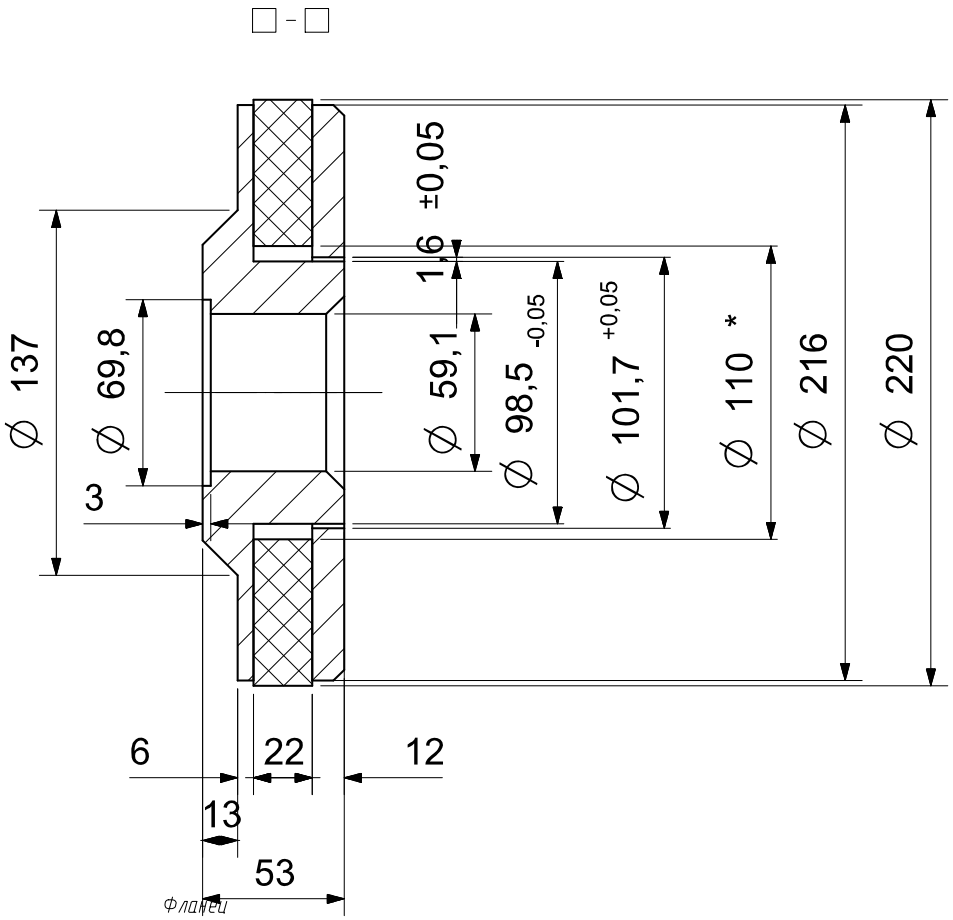

Фланец

1. Термическая - отжечь в заготовке.
2. H12, h12, ±IT12/2.
3. Материал - сталь 10, 20, 3
3. Количество на заказ - шт.

Изм.	Лист	№ докум.	Подпись	Дата		Лит.	Масса	Масштаб
Разраб.				01.07.2019				1:1
Пров.						Лист	Листов 1	
Т. контр.								
Нач. КБ								
Н. контр.								
Утв.								

Перв. примен. | Справ. № | Подпись и дата | Инв. № дубл. | Взам. инв. № | Подпись и дата | Инв. № подл.

Копировал | Формат А3

Файл: magsys-40-8.prt