図面経歴	・・ 製図,	'98.3.27				_			第二原図 ・・
⚠x 2	'14.2.6	No.TM78-436	岡山	第二原図 '14.2.26	⚠x 3	'17.8.21	No.TM78-440	原	第二原図 '17・8・22
⚠x ・	・・	No.・		第二原図 ・・	⚠x ・	・・	No.・		第二原図 ・・

削り加工 普通寸法差 (中 級)	寸法区分	6 以 下	6をこえ 30以 下	30をこえ 120以 下	120をこえ 315以 下	315をこえ 1000以 下	1000をこえ 2000以 下	角度許容差
	寸法差	±0. 1	±0. 2	±0. 3	±0. 5	±0. 8	±1. 2	±1/2°

保安管理特性:個所	重要管理特性:個所	確性 (y・-)	SIZE	GT CODE
S −	Q 5	−	A2	GRH051047048

TSV 12.5S шероховатость зуба

косозубая шестерня		
профиль зуба		со смещением
базовое сечение профиля		перпендикулярное к зубу
инструменты	профиль	полной глубины
	модуль	DP5
	угол профиля	25°
кол-во зубьев		47
угол направления, наклона		15° правый
шаг		
диам.делит.окружн.		247.183
величина смещения		-1.507 (X=-0.2967)
полная величина зуба		11.938 (2.35 m)
толщина зуба	перпендикулярно зубу - длина общей нормали	
	размер по роликам	256.106~256.283 (Ø 8.778)
боковой зазор		0.152 ~ 0.305
диам. осн.окр.		222.601
угол наклона по окр.		13° 33' 59"
сопряг.шестер.		TM78A361G (21T)
центр.расстояние		177.8
сопряг.шестерня		21.1
точность		JIS 4 класс

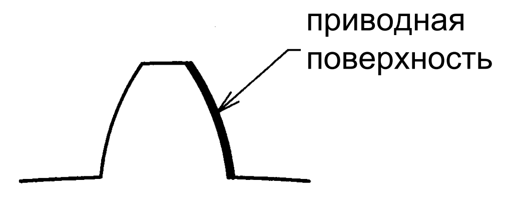
приводная
поверхность

Z ⁄ свободный масштаб

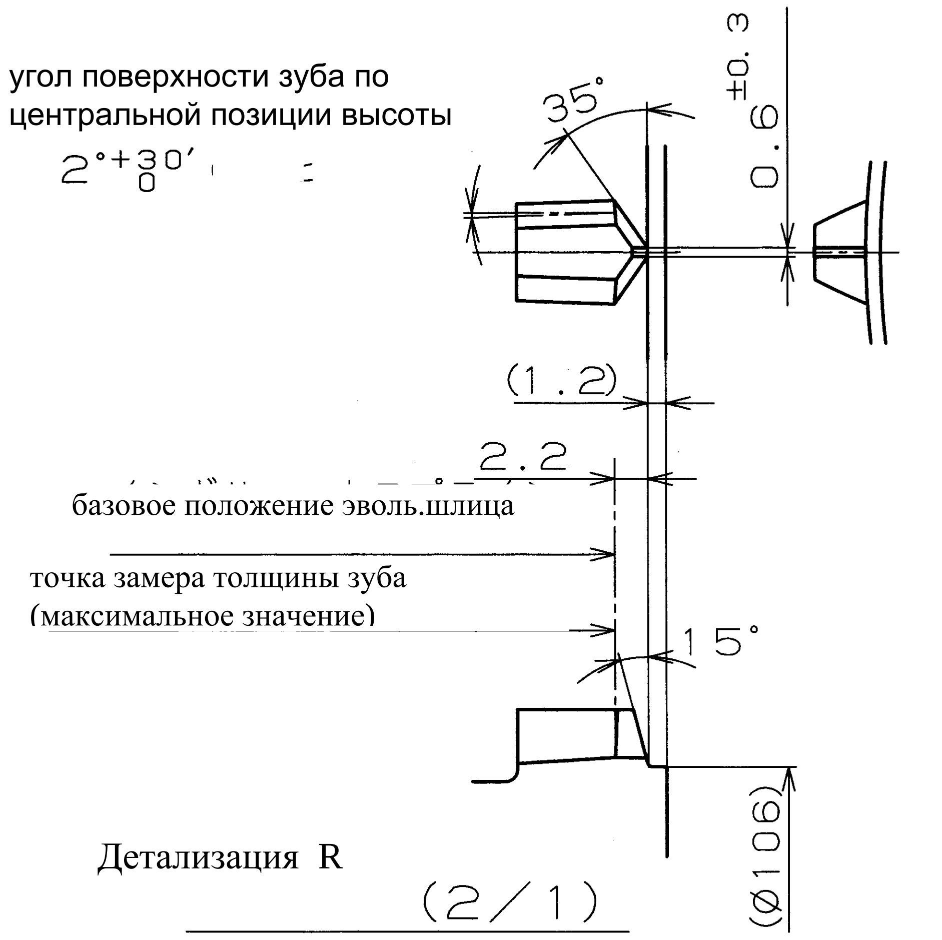
угол поверхности зуба по
центральной позиции высоты
2°+30′ 0
35°
0.6 ±0.3
(1.2)
2.2
базовое положение эволь.шлица
точка замера толщины зуба
(максимальное значение)
15°
(Ø106)

Детализация R (2/1)

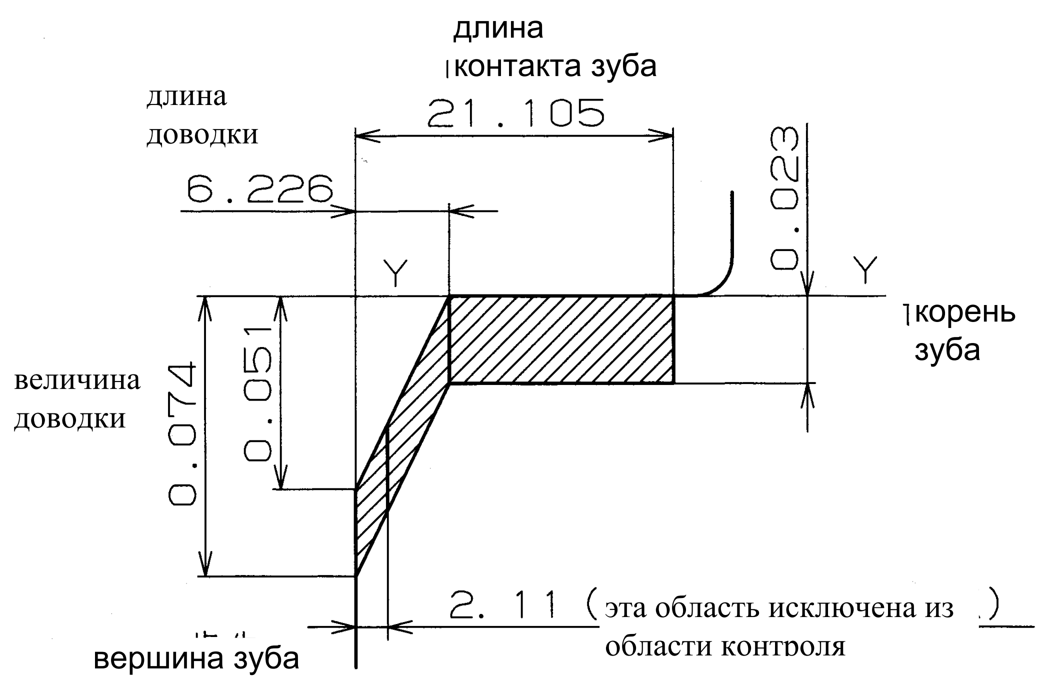
длина
контакта зуба
21.105
длина
доводки
6.226
Y
Y
0.023
корень
зуба
величина
доводки
0.074
0.051
2. 11 (эта область исключена из области контроля)
вершина зуба

Форма зуба при контакте по оси -Y-Y в пределах области.

Вогнутость середины зуба менее 5 мкм.
Отсутствие вогнутости линии зуба.
Детализация формы и линии зуба.

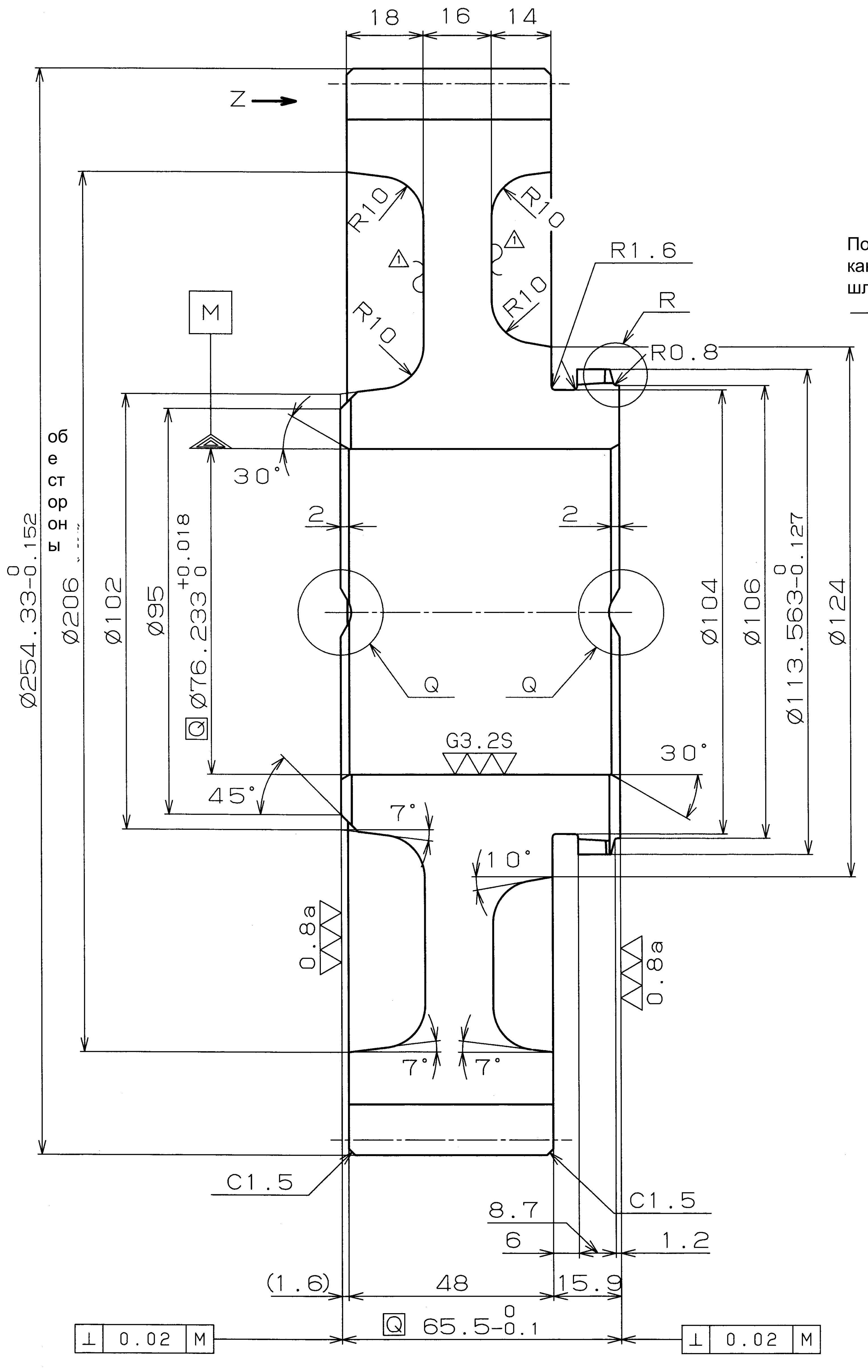
18
16
14
Z
R10
R10
R10
R10
R1.6
R
R0.8
M
30°
2
2
обе стороны
Ø254.33-0.152 0
Ø206
Ø102
Ø95
Ø76.233 +0.018 0
Q
Q
Q
Ø104
Ø106
Ø113.563-0.127 0
Ø124
G3.2S
30°
45°
7°
10°
0.8a
0.8a
7°
7°
C1.5
C1.5
8.7
6
1.2
(1.6)
48
15.9
65.5-0.1 0
⊥ 0.02 M
⊥ 0.02 M

Положение боковой смазочной канавки и положение относительно шлицов - свободное

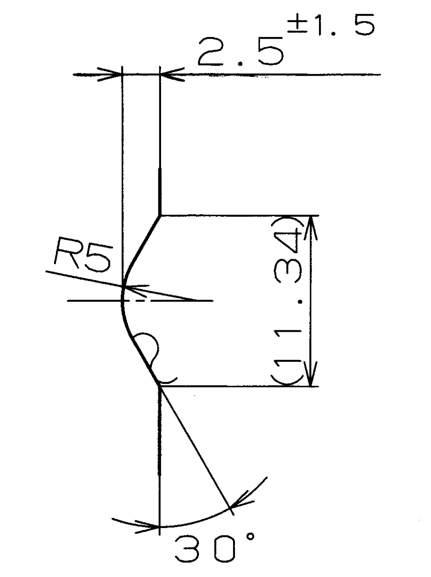
2.5 ±1.5
R5
(11.34)
30°

Детализация Q (2/1)

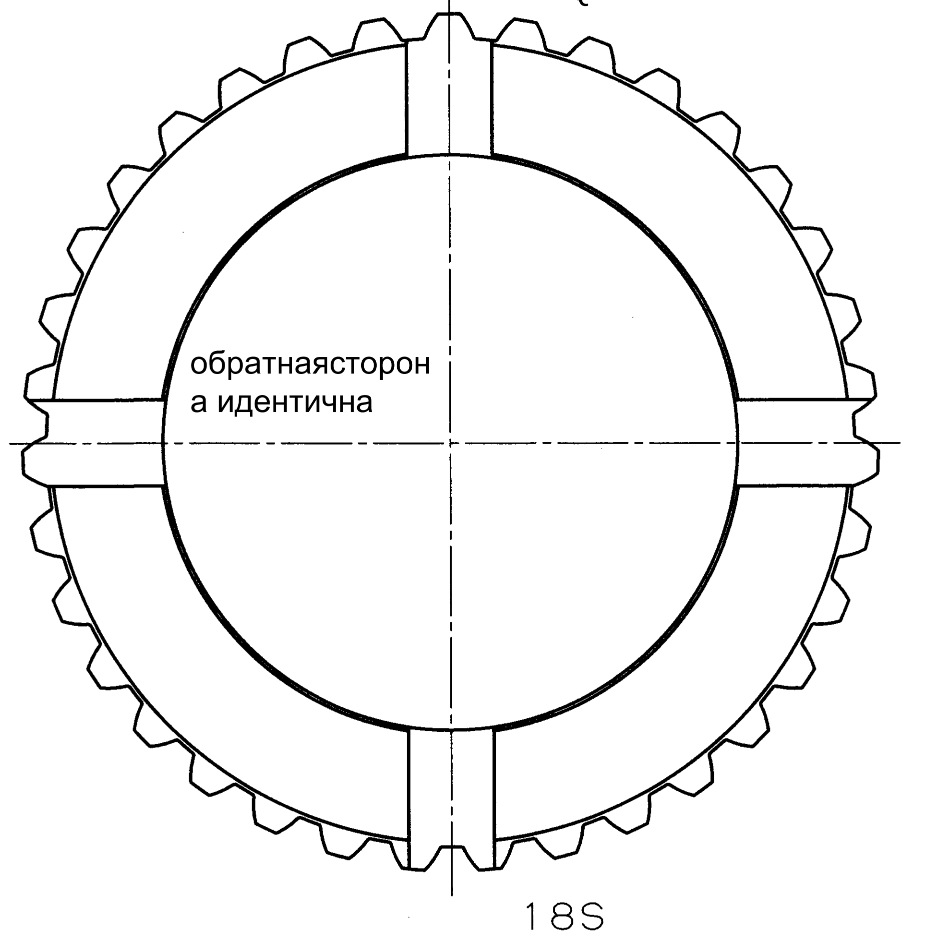
обратная сторона идентична

18S шероховатость зуба

Эвольвентный шлиц (ось)		
Профиль зуба		SAE стандарт
инструменты	форма зуба	центр.по боков.поверхности
	Модуль	DP8/16
	угол профиля	30°
кол-во зубьев		35
диам.делит.окр.		111.125
величина смещения		0 (X= 0)
высота зуба		3.582
толщина зуба	Длина общей нормали	
	Размер по роликам	118.596~118.832 (Ø 5.4864)
боковой зазор		0.3 ~ 0.5
малый диаметр		106.4
толщина по дуге		5.028 ~ 4.884
сопряг.щестерня		TM78B422A
精 度		級

配布先	枚数
I1	1
I2	1
I3	1
PRG	1
組1	1
組2	
組3	
購買	
品保	1
ムーア	

4. Обработка зубьев дробеструйным наклепом.

Режим: высота арки 0. 5~0. 7A ⚠ ~~0. 5~0. 6~~

Охват: 100~150% ⚠ ~~300%以上~~

Дробина: Ø0. 7 ⚠ ~~Ø0. 8~~

3. Материал шестерни общий с материалом TM78A412E.

2. Все поверхности фосфатировать.

толщина 0. 004~0. 010

1. Удалить заусенцы и коробление.

生産技術課		
承認	審査	作成

Q 焼入深サCASE DEPTH	Q 焼入カタサCASE HARDNESS	Q 調質・心部HARDNESS (CORE)	熱処理HEAT TREATMENT	材質 MATERIAL	質量WT [kg]
0. 9~1. 5	HRC58~63	HRC31~43	цементация	SCMH1	11.3

尺度 SCALE 1 三角法 THIRD ANGLE PROJECTION 1	DRAWN	DESIGNED	CHECKED	APPROVED	表面処理 FINISH	品名 PART NAME
	田中	甘利	門脇	菅		Шестерня , 47T

工番 PRODUCT NO.	客先 CUSTOMER	品番 PART NO.
		TM78B452A ⚠2

大久保歯車工業株式会社 OKUBO GEAR CO., LTD.