/неразб./	' '	/неразб./ '04. 7. 6	ERN № TM78-411		/неразб./ '04.7.7
△× 1	'13.4.23	№ TM78-434	/неразб./	/неразб./ '13・4・24	△× •	' '	№ •		/неразб./ ' '
△× •	' '	№ •		/неразб./ ' '	△× •	' '	№ •		/неразб./ ' '

Обработка точением Нормальные допуски на размеры (средний класс)	Классификация размеров	Менее 6	От 6 до 30	От 30 до 120	От 120 до 315	От 315 до 1000	От 1000 до 2000	Поправка величины угла
	Допуск на размеры	±0. 1	±0. 2	±0. 3	±0. 5	±0. 8	±1. 2	±1/2°

КХИ Безопасности	КХИ Качества	Хар-ки (у • —)	Размер	Код GT
S —	Q 4	—	A2	GRH042042035

TSV 12.5S (шероховатость поверхности зуба)

Косозубая шестерня		
Передача и профиль зуба		Криволинейная
Попер. сечение профиля зуба		Перпендикулярно зубу
Инструмент	профиль зуба	Зуб полной глубины
	модуль	DP6
	угол давления	20°
Количество зубьев		42
Угол наклона и направл. зубьев		18° правое
Шаг		
Станд. начальный диаметр		186.949
Величина смещения		+0.296 (X=+0.070)
Полная высота зуба		9.948 (2.35 м)
Толщина зуба	(прямой угол зуба) Длина общей нормали 6	71.811 −0.057 −0.128 (справочно)
	OPM (диаметр пинов)	197.141 −0.151 −0.341 (Ø 7.1438)
Боковой зазор		0.127 ~ 0.287
Основной диаметр		174.599
Угол наклона на проф. окружн.		16° 52' 51"
Сопрягаемая шестерня		TM78A127F (37T)
Межосевое расстояние		176.499
Длина зацепления		20.4
Точность		Класс 4 по JIS

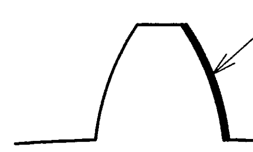

Стрелка Z (свободный масштаб)

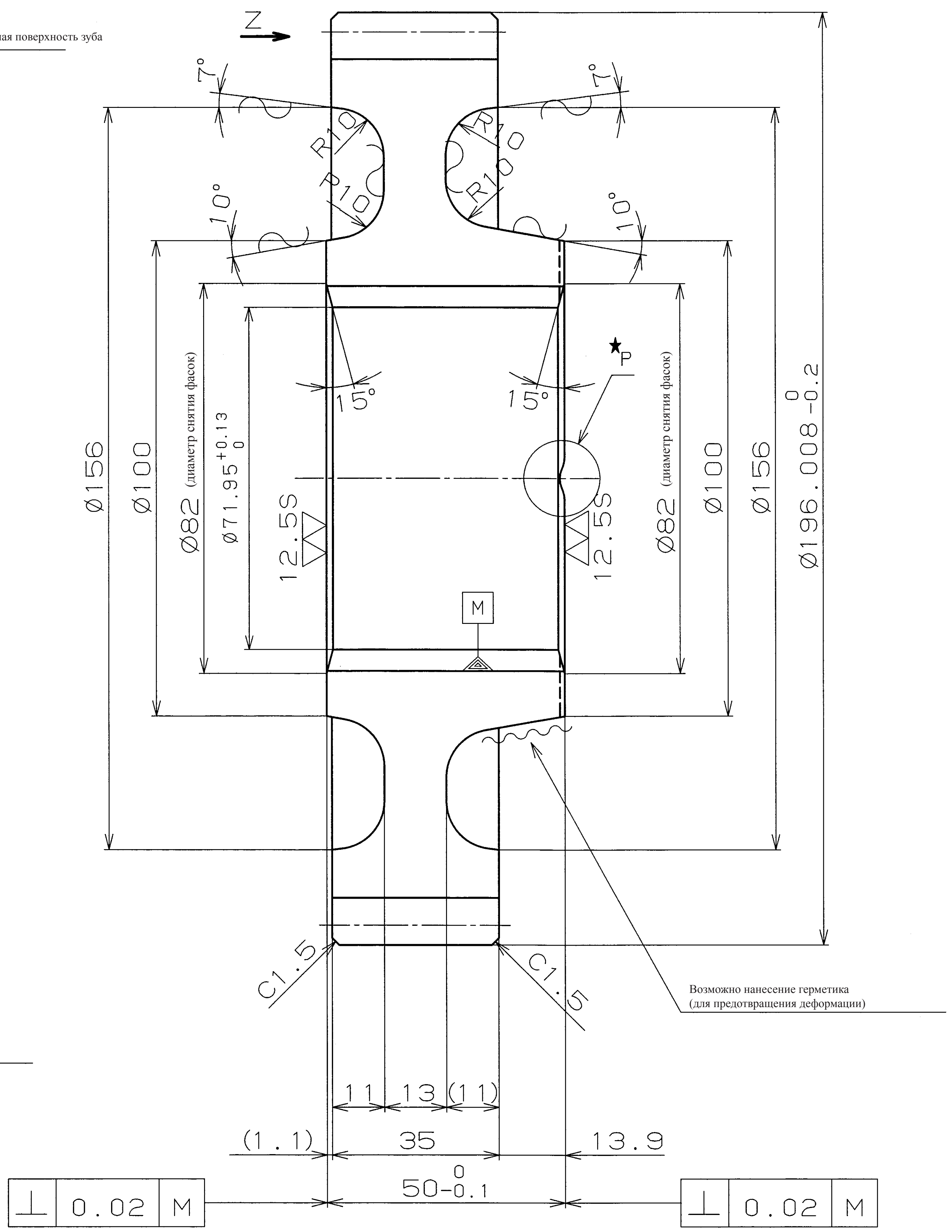

★

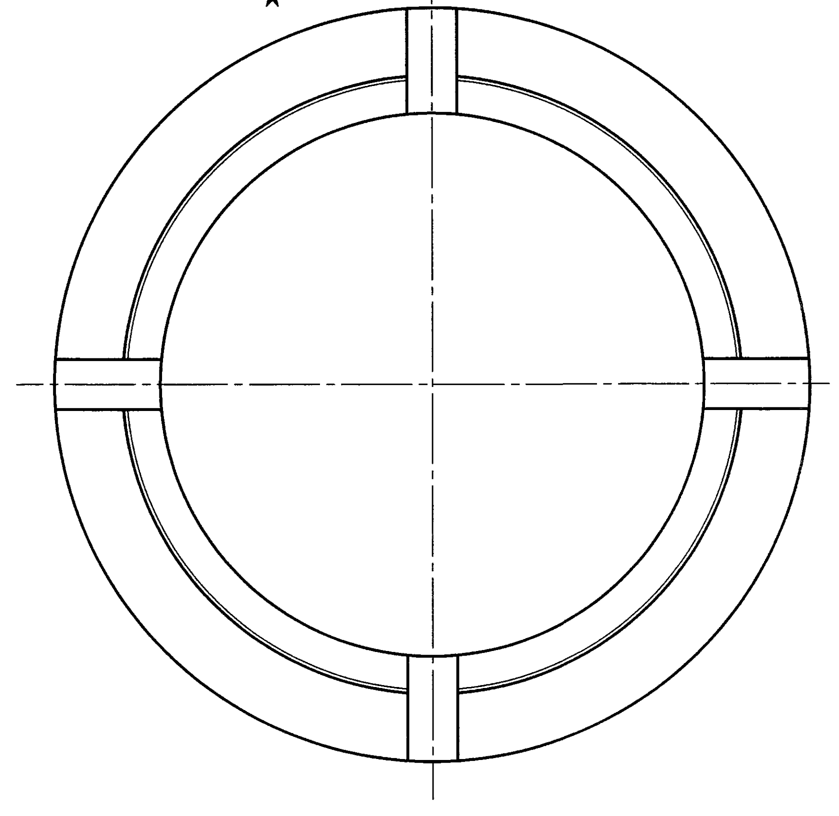

18S (шероховатость поверхности зуба)

Эвольвентный шлиц (отверстие)		
Передача и профиль зуба		Стандарт SAE
Инструмент	профиль зуба	Ромбов. сечения с плоским основанием
	модуль	DP6/12
	угол давления	30°
Количество зубьев		18
Станд. начальный диаметр		76.2
Величина смещения		0 (X= 0)
Полная высота зуба		4.213
Толщина зуба	длина общей нормали	
	BPM (диаметр пинов)	65.529 +0.210 +0.120 (Ø 7.315) Q ★
Боковой зазор		T0.090 ~ T0.010
Ширина впадин между зубьями		6.709 ~ 6.753
Диаметр окружности граничных точек		80.13
Сопрягаемая шестерня		TM78J221A
Точность		класс
Большой диаметр		Ø80. 935 +0.015 −0.050

На стороне торца не должно быть выпуклостей и заусенцев.

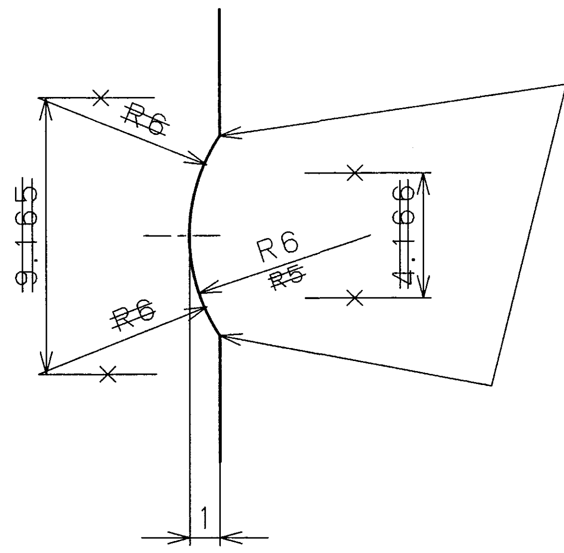

△★ Детализация части P (4/1)

(Расчетная величина бочкообразности)

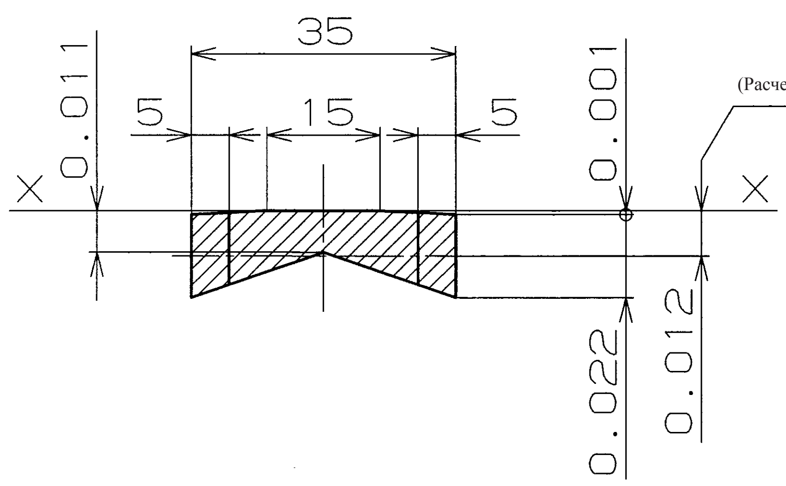

Бочкообразность при контакте вершин зубьев по оси X-X в пределах

Однако при уходе в минус на участке 5 мм от торца зуба можно исключить из области контроля.

Детализация бочкообразности

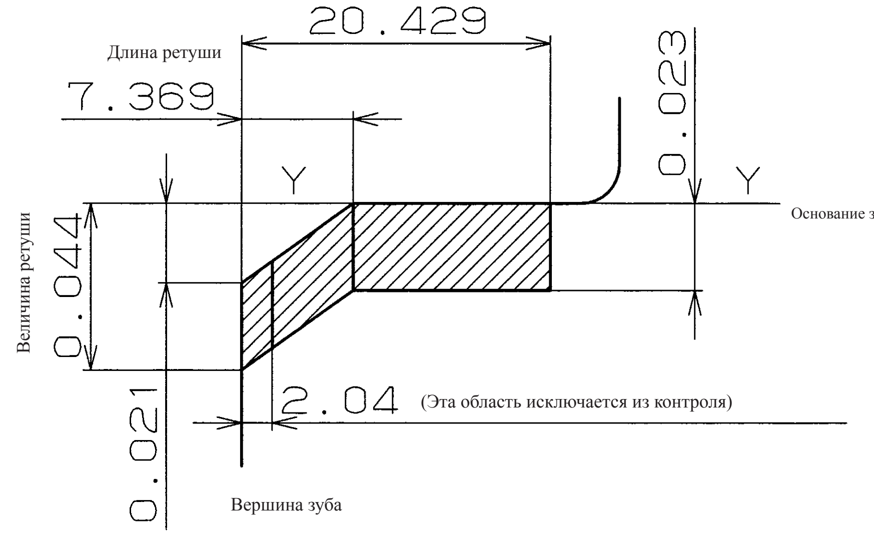

Детализация профиля зуба

При контакте вершин зубьев по оси Y-Y профиль зуба должен находиться в пределах

Величина впадины профиля зуба должна быть менее 5 мкм.

2. Данное изделие отличается от TM78A227C только в 4 местах, отмеченных звездочкой. ★

1. Устранить заусенцы, коробление.

/неразб./	/неразб./
I1	1
I2	1
I3	1
PRG	1
/неразб./	1
/неразб./	
/неразб./	
/неразб./	
/неразб./	1
/неразб./	

/неразб./					
/неразб./		/неразб./		/неразб./	

Глубина закалки (Q)	Твердость закалки (Q)	Твердость сердцевины (Q)	Закалка	Материал	Масса, кг
0. 9~1. 5	HRC60~64	HRC28~40	Цементация	SCM420H	5 . 39
Масштаб 1 / Проекция по методу третьего угла 1	НАЧЕРТИЛ /неразб./ / РАЗРАБОТАЛ /неразб./	ПРОВЕРИЛ /неразб./ / УТВЕРДИЛ /неразб./	Обработка поверхности	Наименование детали: Зубчатая передача, 42T	
Артикул изделия		Заказчик		Номер детали: TM78C227A △1	

OKUBO GEAR CO., LTD