ЕСКД

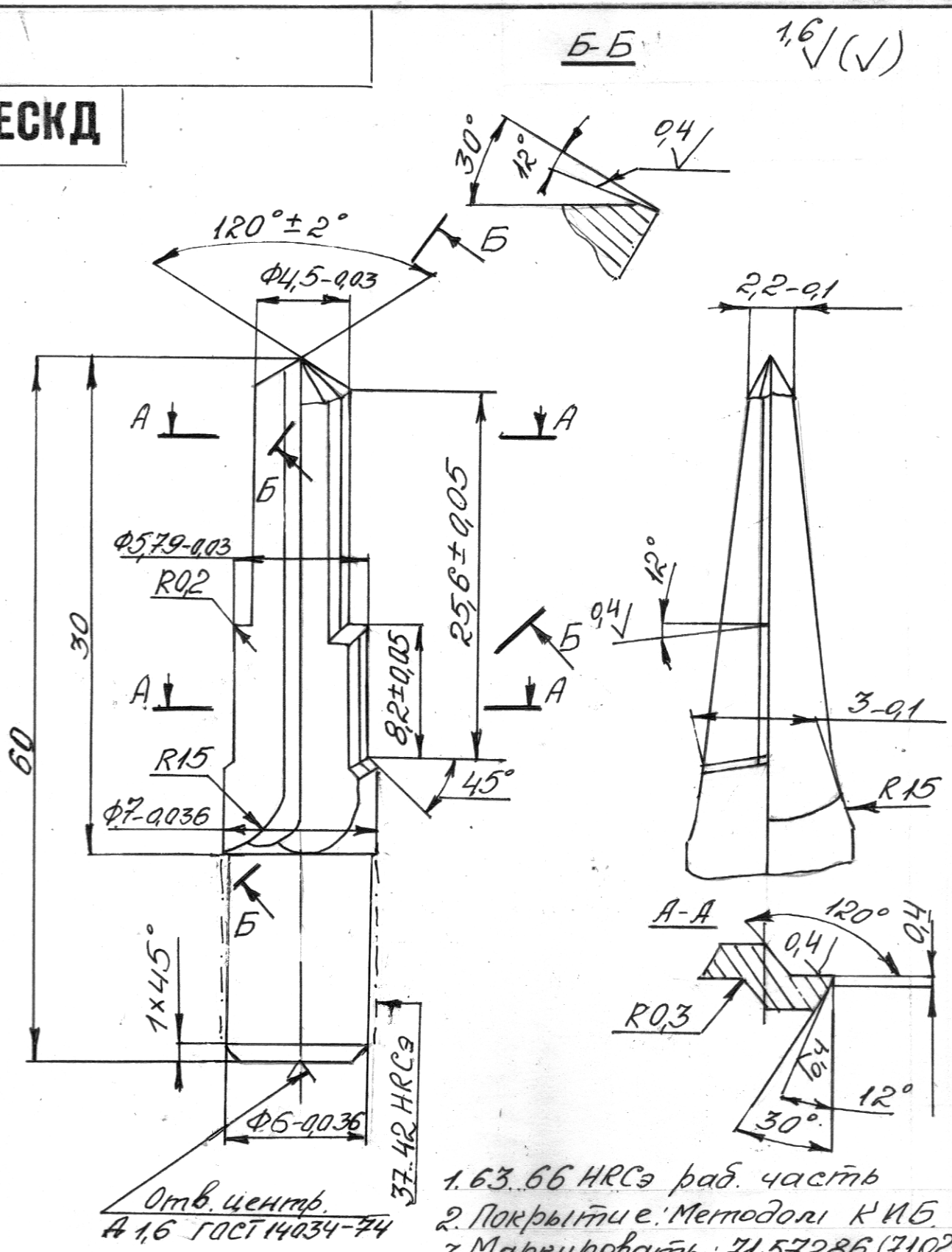

1. 63..66 HRCэ раб. часть
2. Покрытие: Методом КИБ
3. Маркировать: 71.57.286 (71.023) марку матер. год изготовлен.

71.57.286
(71.023)

Левое

Изм.	Лист	№ докум.	Подп.	Дата
Разраб.		[signature]	Первушин	20.06.07
Пров.		Павлова	[signature]	20.06.07
Т. контр.				
Нач. КБ				
Н. контр.		Котов А.А.	[signature]	20.06.07
Утв.				

Сверло

Литера	Масса	Масштаб
		4:1

Лист | Листов 1

Сталь Р6М5 ГОСТ 19265-73
Ст 45 ГОСТ 1050-88

Перв. примен. | Справ. № | Подп. и дата | Инв. № дубл. | Взам. инв. № | Подп. и дата | Инв. № подл.