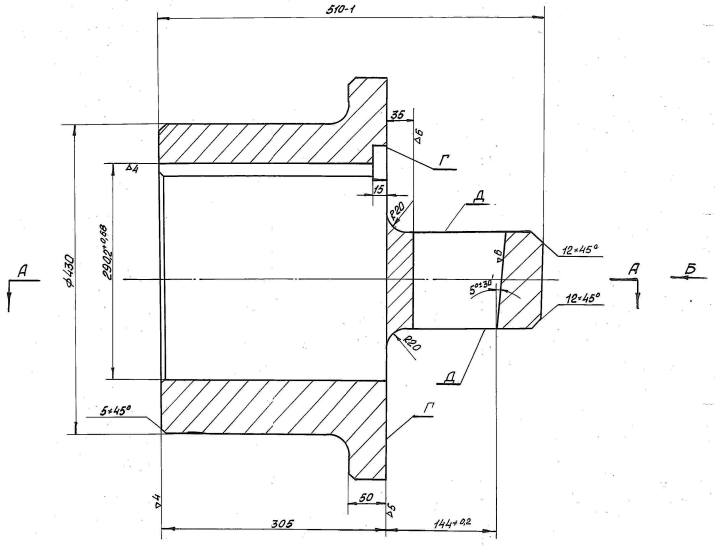

Вид Б

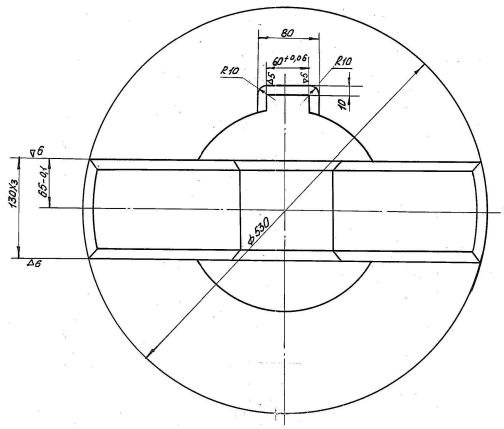

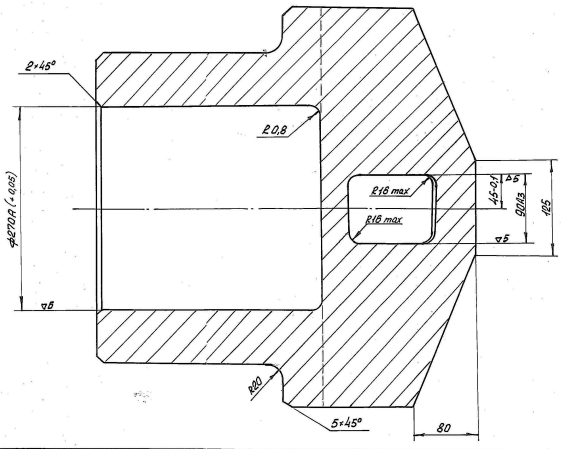

1. Поковка гр. III гост 8479-57 НВ 240-280
2. Неперпендикулярность плоскостей Г и Д не более 0,05мм на длине 100мм.
3. Смещение паза 90Аз относительно оси фланца не более 0,1мм.
4. Острые кромки притупить.

					Агр. Прошивной стан 1/3. Узел кассеты с рабочим Балком ЧУ 1-112308			
Изм.	Лист	N Докум	Подп.	Дата	Фланец	Лит.	Масса	М-6
Разр.							300	1:2
Т. контр.						Лист	Листов	
Н. контр.					Мат. Ст45Х Гост 4543-61			
Нач. КБ								
Нач. отд.								