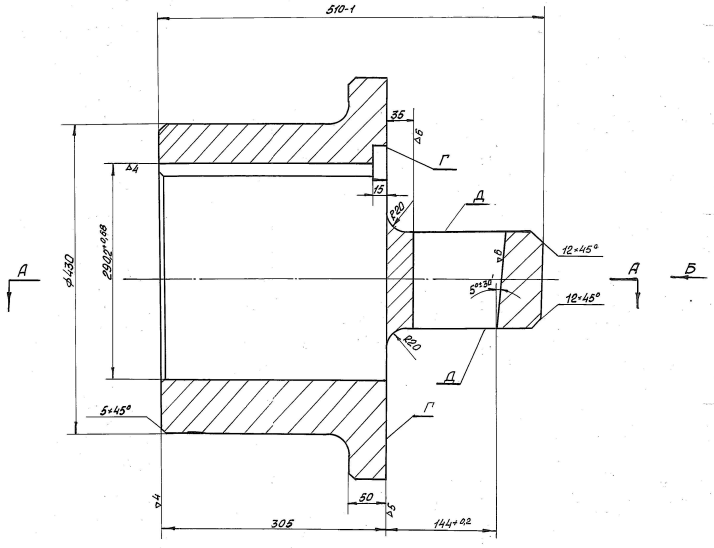

Вид Б

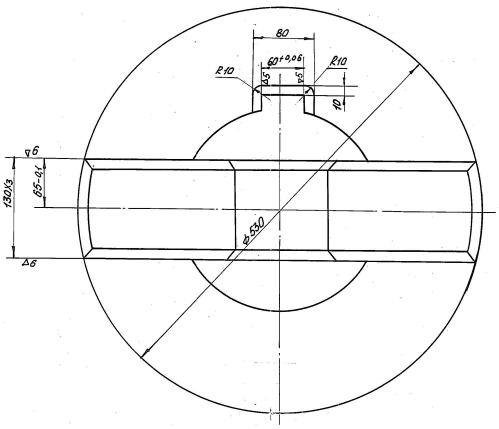

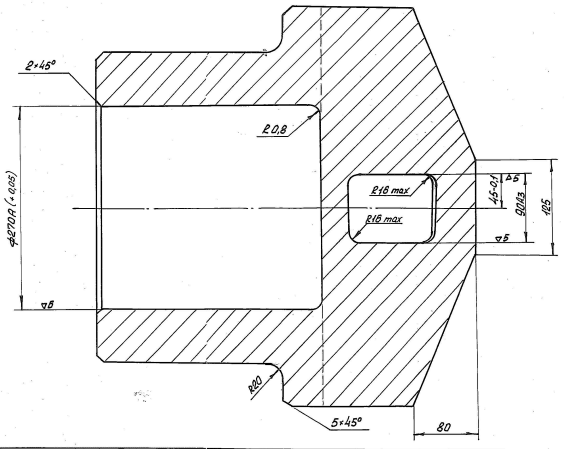

1. Поковка гр. III гост 8479-57 НВ 240-280
2. Неперпендикулярность плоскостей Г и Д не более 0,05мм на длине 100мм.
3. Смещение паза 90Аз относительно оси фланца не более 0,1мм.
4. Острые кромки притупить.

					Агр. Прошивной стан 1/3. Узел кассеты с рабочим валком КЧМ 1-192308	1-191831Б	
Изм.	Лист	N Докум	Подп.	Дата	Фланец	Лит.	Масса 300	М-6 1:2
Копия						Лист	Листов	
Разр.								
Т. контр.								
Н. контр.								
Нач. КБ					Мат. Ст45Х Гост 4543-61			
Нач. отд.								