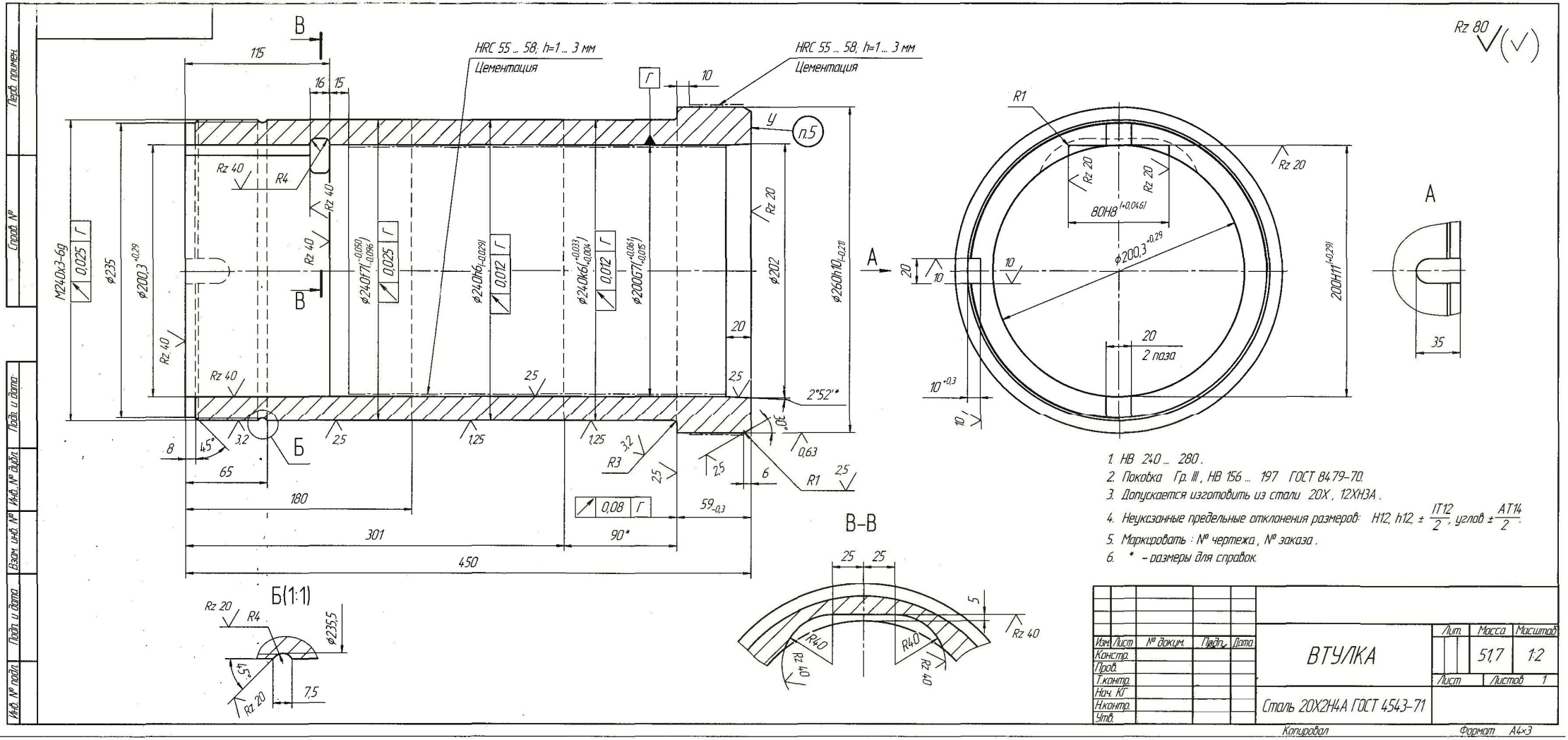

1. НВ 240 ... 280.
2. Поковка Гр. III, НВ 156 ... 197 ГОСТ 8479-70.
3. Допускается изготовить из стали 20Х, 12ХН3А.
4. Неуказанные предельные отклонения размеров: H12, h12, $\pm\frac{IT12}{2}$, углов $\pm\frac{AT14}{2}$.
5. Маркировать: № чертежа, № заказа.
6. * – размеры для справок.

Изм.	Лист	№ докум.	Подп.	Дата	ВТУЛКА	Лит.	Масса	Масштаб
Констр.							51,7	1:2
Пров.						Лист	Листов 1	
Т.контр.								
Нач. КГ					Сталь 20Х2Н4А ГОСТ 4543-71			
Н.контр.								
Утв.								

Копировал Формат А4×3

Перв. примен. | Справ. № | Подп. и дата | Инв. № дубл. | Взам. инв. № | Подп. и дата | Инв. № подл.