СБ0001-02

Ra12.5 (√)

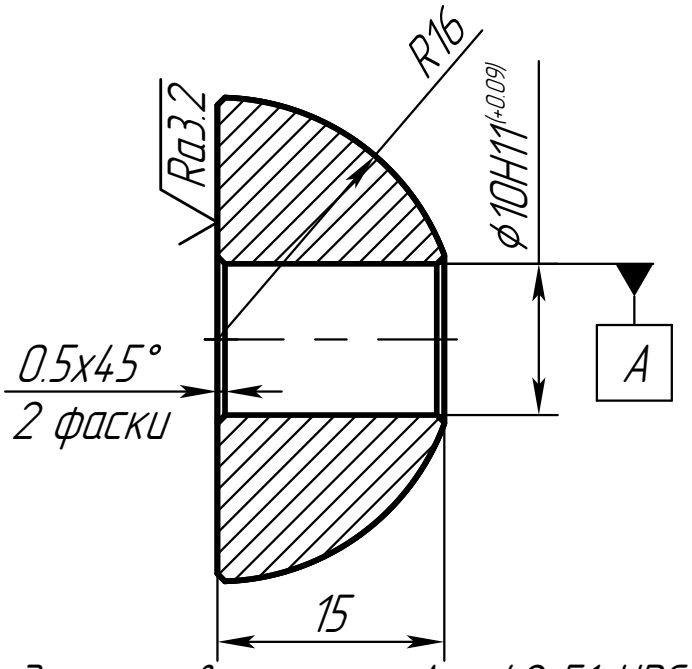

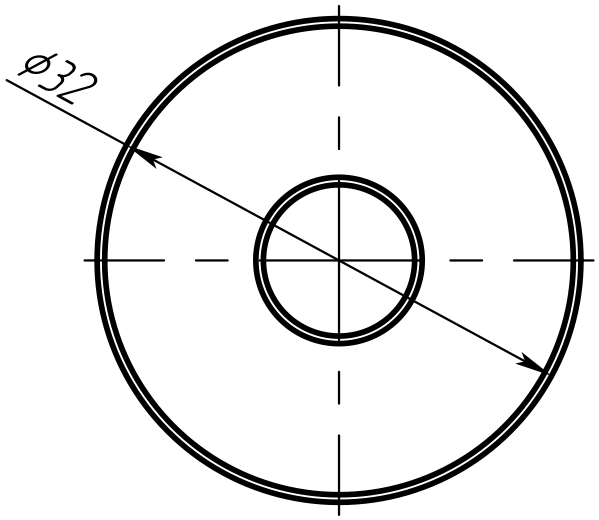

1. Твердость поверхности А – 42..51 HRCэ
2. Неуказанные предельные отклонения линейных размеров по H14,h14,± IT14/2
3. Острые кромки притупить
4. *–Размер для справок

					СБ0001-02		
Изм.	Лист	№ докум.	Подп.	Дата	Полусфера	Лит.	Масса: 0.06 / Масштаб: 2:1
Разраб.		Вавин В.				Лист	Листов 1
Пров.							
Т.контр.							
					Круг 32-h12 ГОСТ 7417-75 / 45-Б-Н ГОСТ 1051-73		
Н. контр.							
Утв.							

Подп. и дата | Инв.№ дубл. | Взам.инв.№ | Подп. и дата | Инв.№ подл.

Копировал | Формат А4