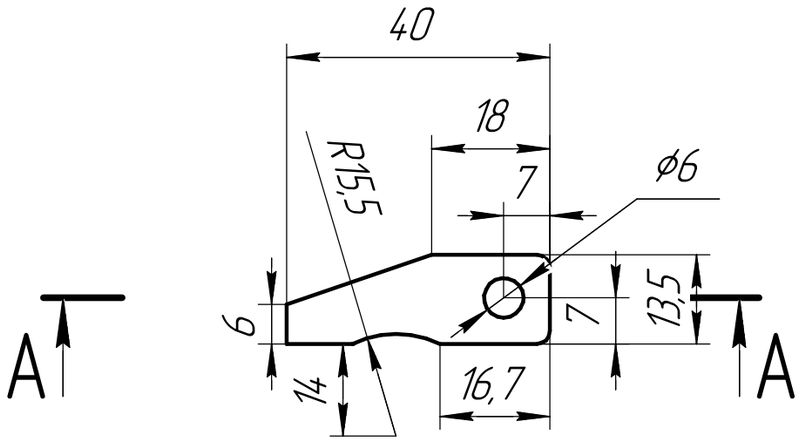

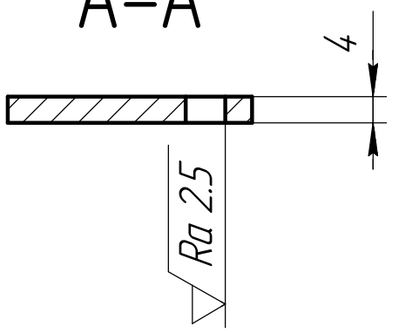

1 Неуказанные предельные отклонения по H14,h14,±IT14/2

Изм.	Лист	№ докум.	Подп.	Дата			
Разраб.					Кронштейн верхний	Лит.	Масса	Масштаб 1:1
Пров.							
Т.контр.						Лист	Листов 1
Н.контр.					Лист 4 Ст3		
Утв.							

Перв. примен.

Справ. №

Подп. и дата

Инв. № дубл.

Взам. инв. №

Подп. и дата

Инв. № подл.

Копировал

Формат А4