СБ0001-04

Ra12.5 (√)

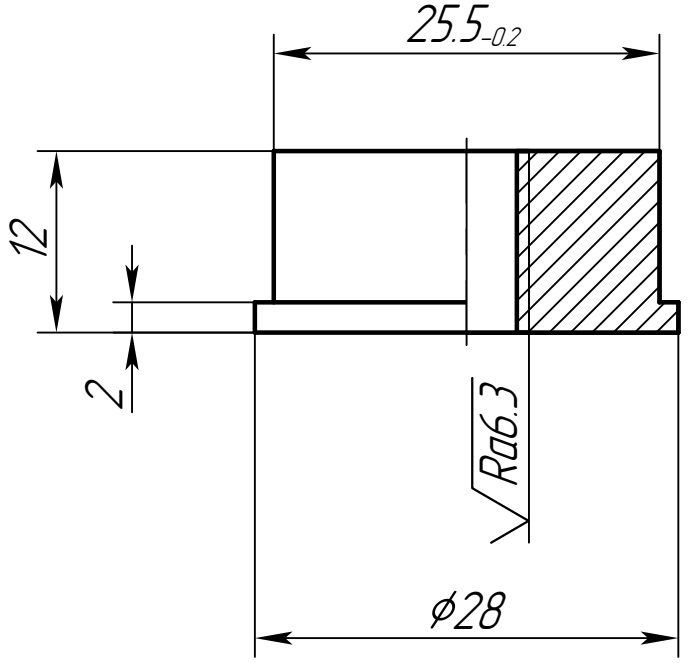

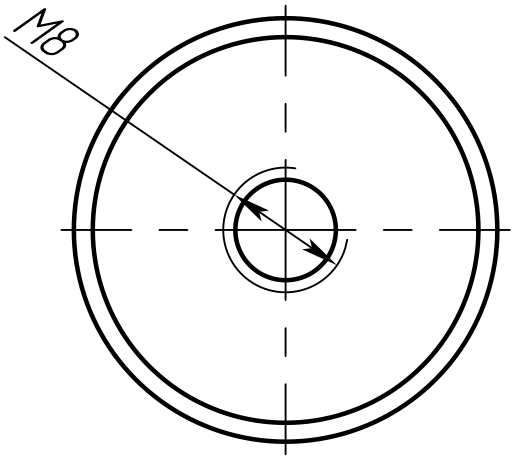

1. Неуказанные предельные отклонения линейных размеров по H14,h14,± IT1/2

					СБ0001-04		
Изм.	Лист	№ докум.	Подп.	Дата			
Разраб.		Вавин В.А.			Втулка резьбовая	Лит. / Масса 0.05	Масштаб 2:1
Пров.							
Т.контр.						Лист	Листов 1
Н. контр.					Сталь 3 ГОСТ 380-2005		
Утв.							

Перв. примен. | Справ. № | Подп. и дата | Инв.№ дубл. | Взам.инв.№ | Подп. и дата | Инв.№ подл.

Копировал | Формат А4