741128001

Ra 6,3 (√)

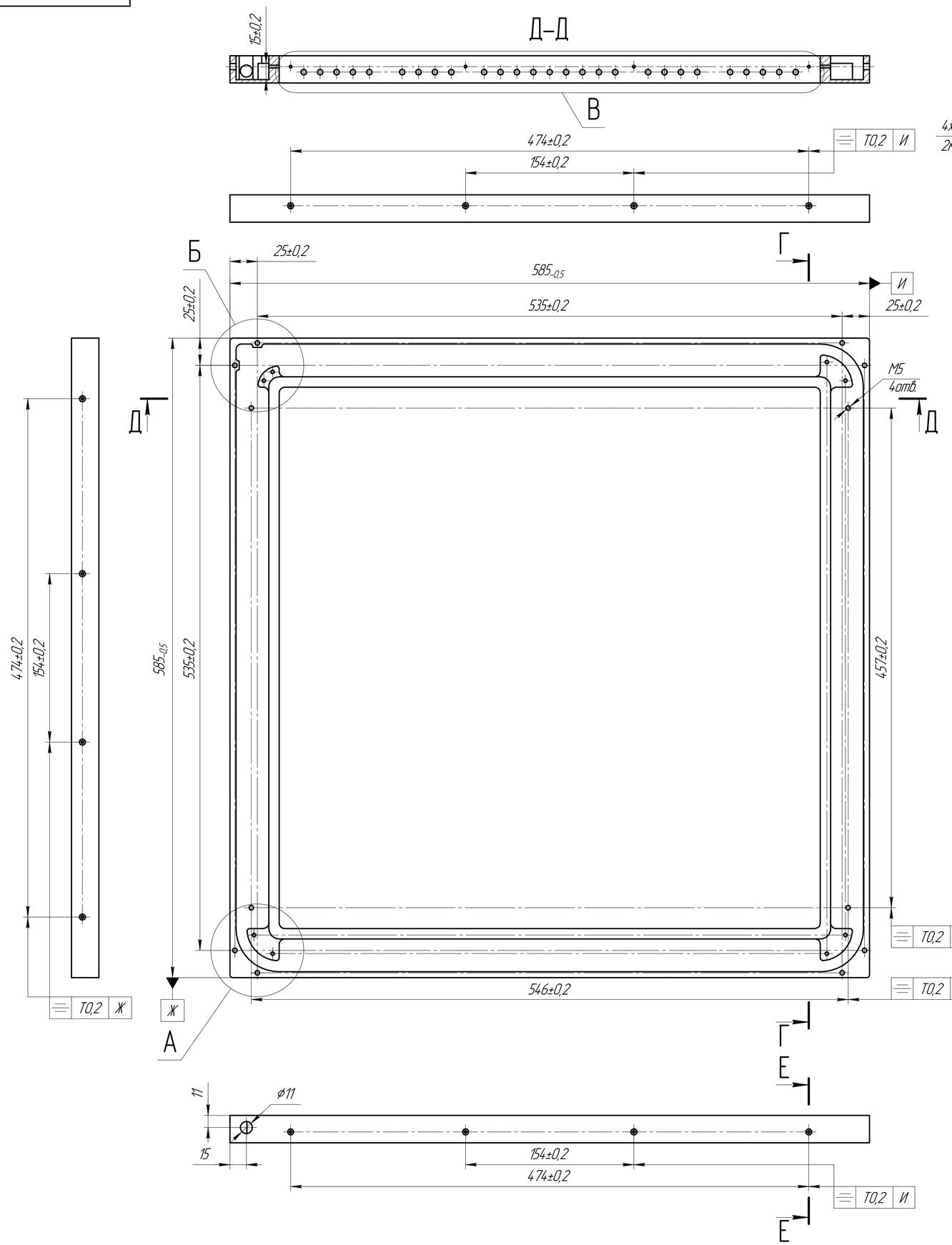

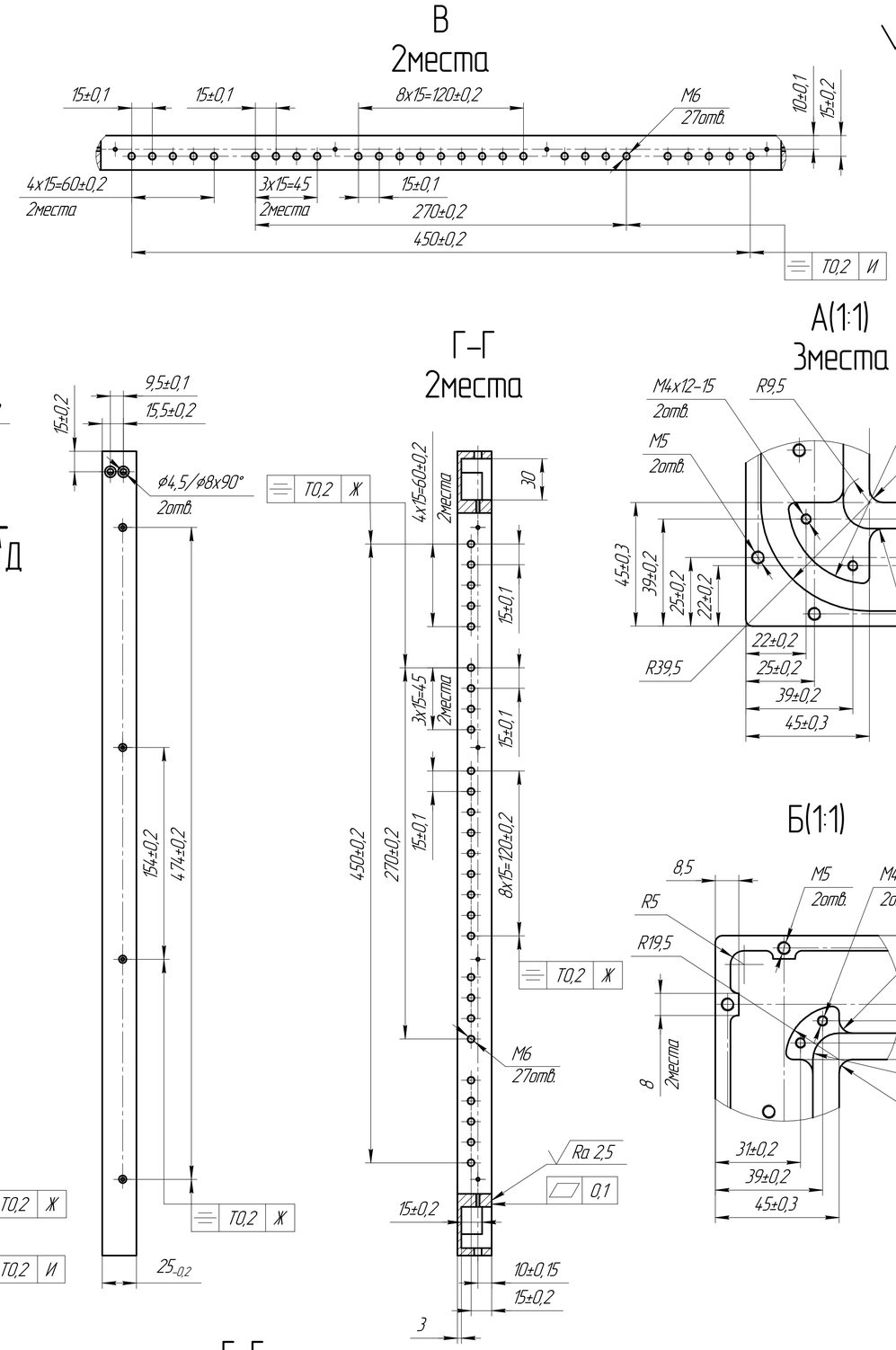

1. Неуказанные предельные отклонения H12, h12, ± $\frac{IT12}{2}$.
2. Неуказанные размеры радиусов 2,5 мм.
3. Остальные технические требования по ОСТ4 ГО.070.014.

					741128.001			
Изм.	Лист	№ докум.	Подп.	Дата	Рамка	Лит.	Масса	Масштаб
Разраб.							2,9 кг	1:2
Пров.						Лист	Листов 1	
Т.контр.								
Н.контр.					Д16 ГОСТ 4784–97			
Утв.								

Перв. примен. 304.312.001 | Справ. № | Подп. и дата | Инв. № дубл. | Взам. инв. № | Подп. и дата | Инв. № подл.

Копировал | Формат А1